平成27年8月19日～8月21日
赤穂海浜公園テニスコート
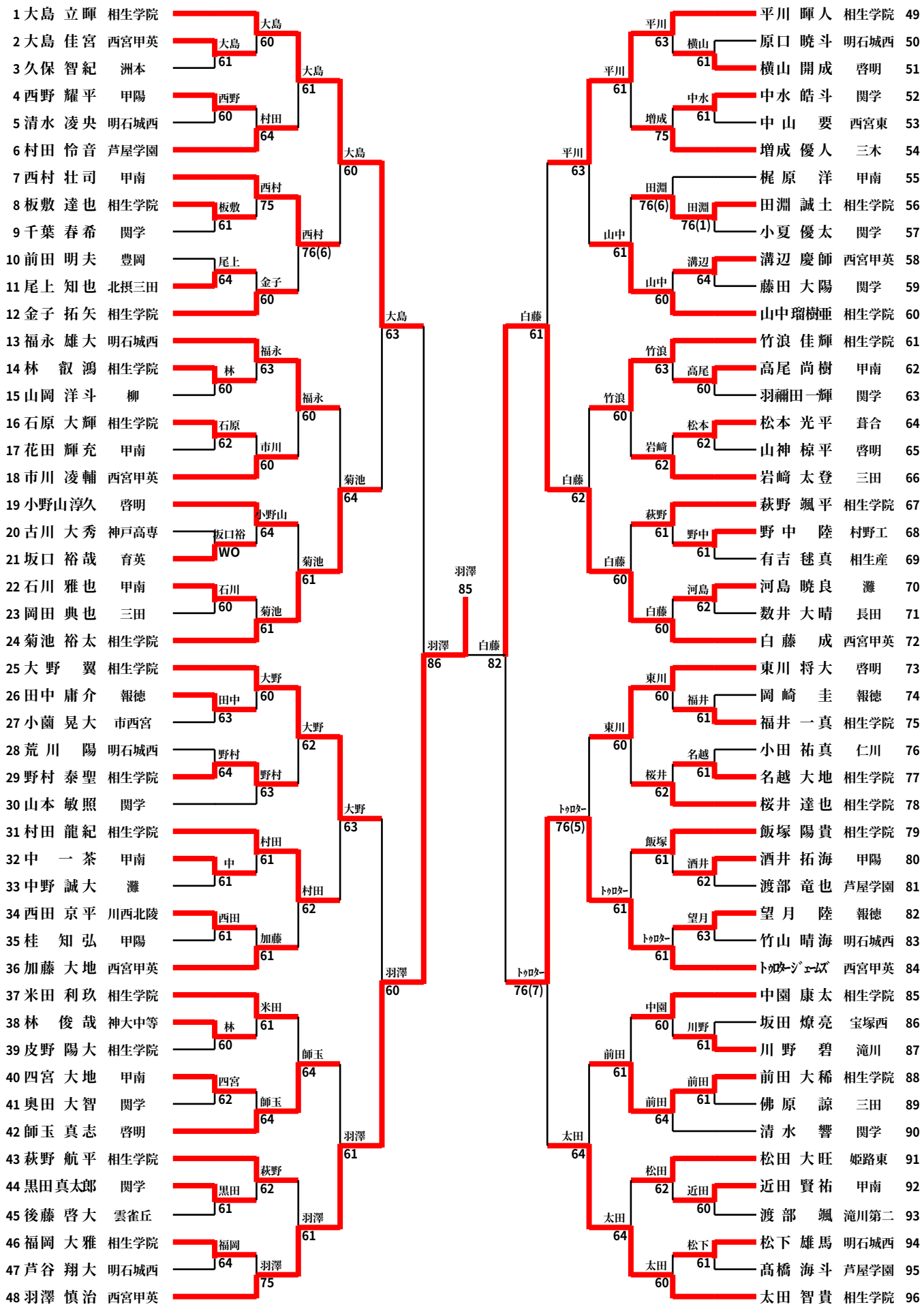
第61回兵庫県高等学校新人テニス大会（男子シングルス本戦）