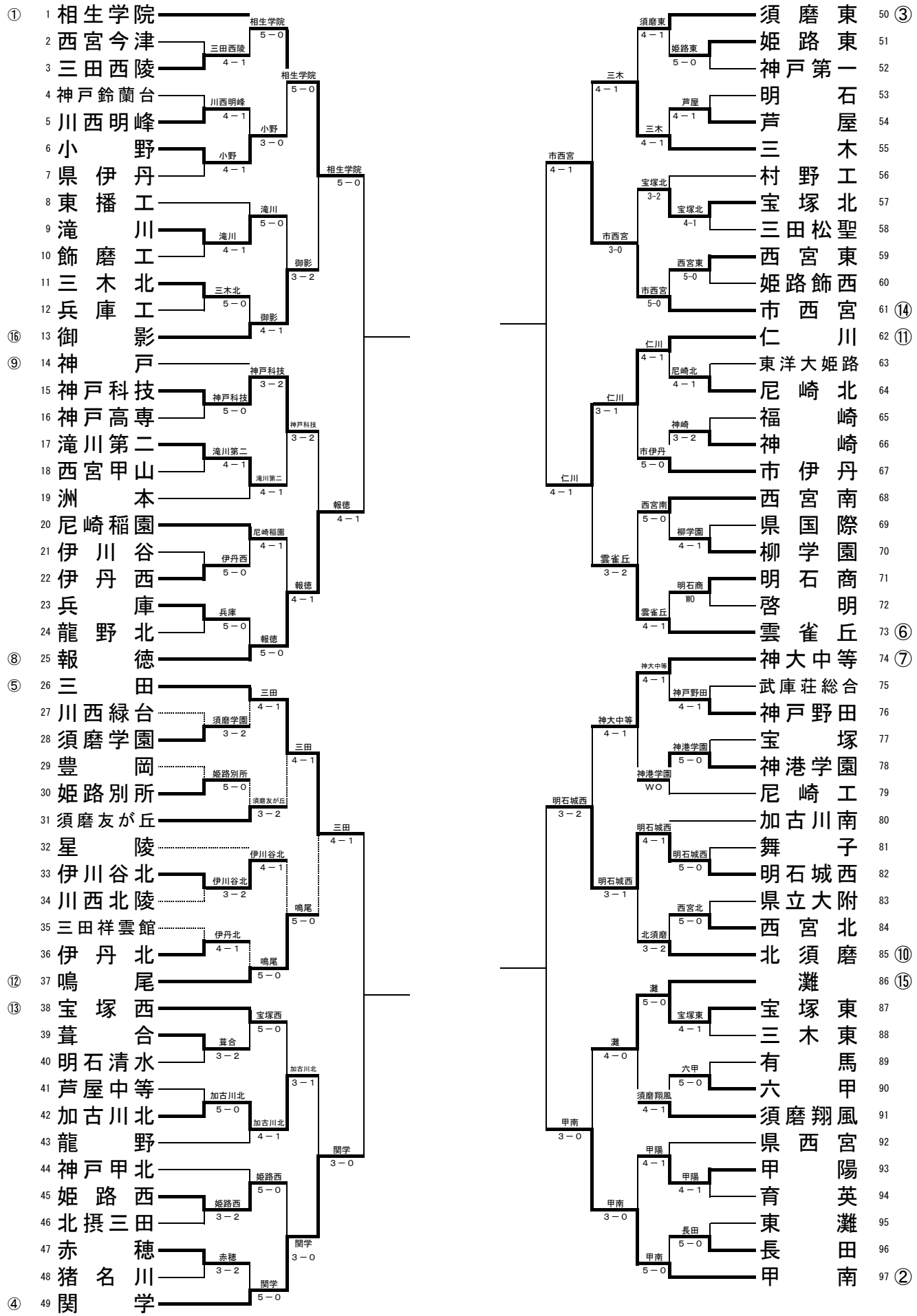平成29年度兵庫県高等学校対抗テニス新人大会　男子団体戦