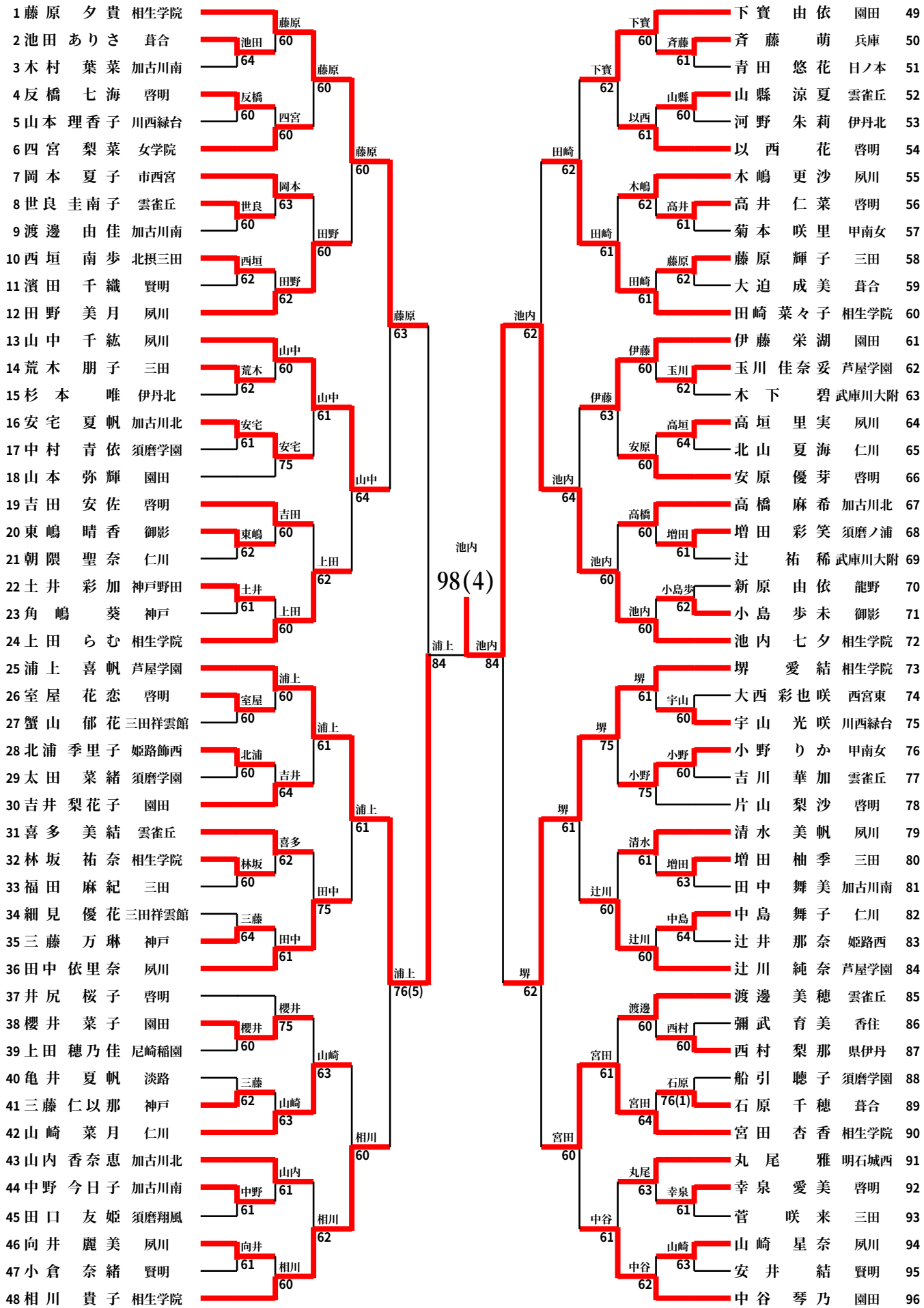第６０回兵庫県高等学校新人テニス大会（女子シングルス本戦）