平成24年5月27日～6月3日
神戸総合運動公園テニスコート
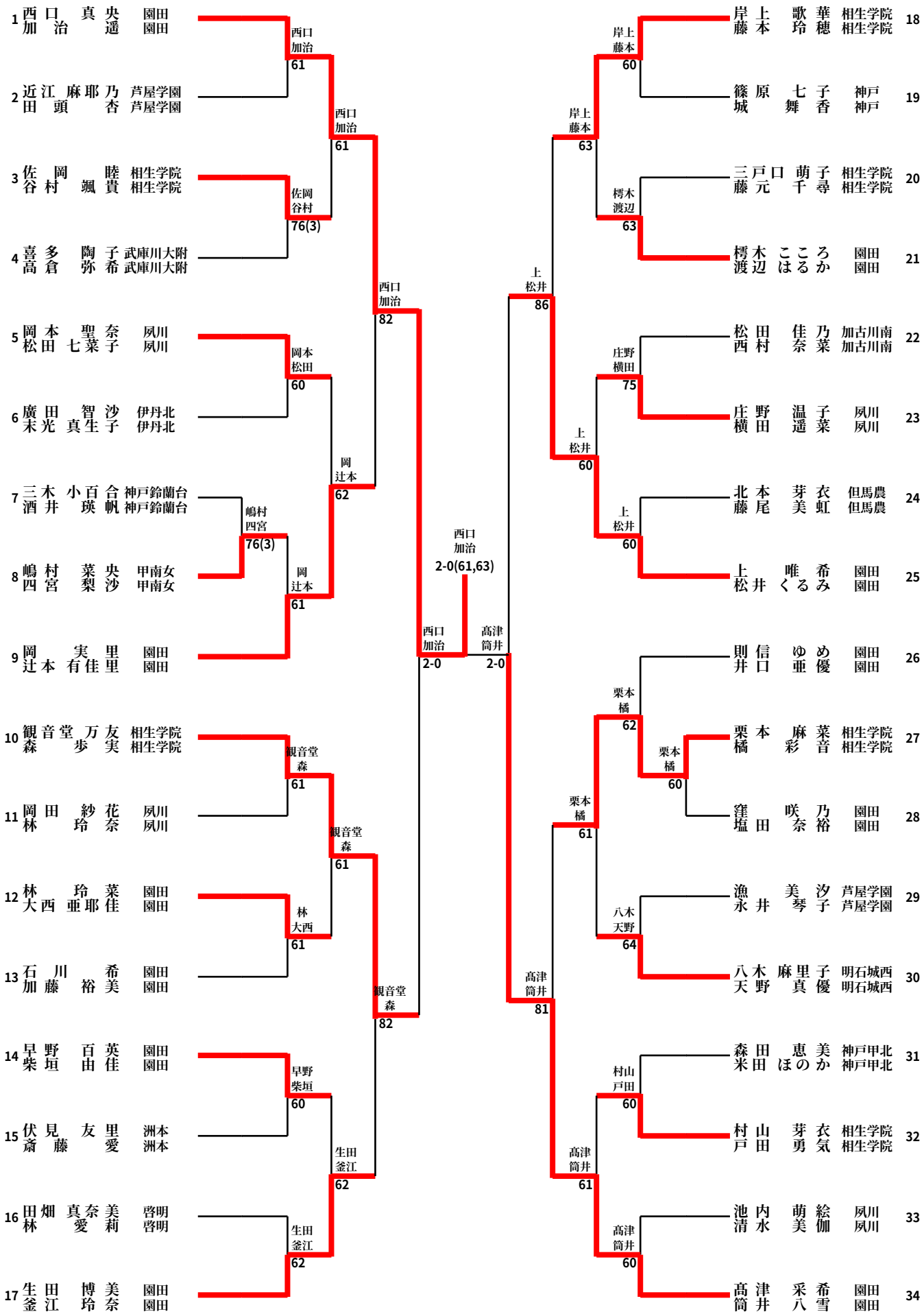
第57回 県下高等学校春季テニス大会（女子ダブルス本戦）