平成２4年８月１９日～８月２１日
赤穂海浜公園テニスコート他
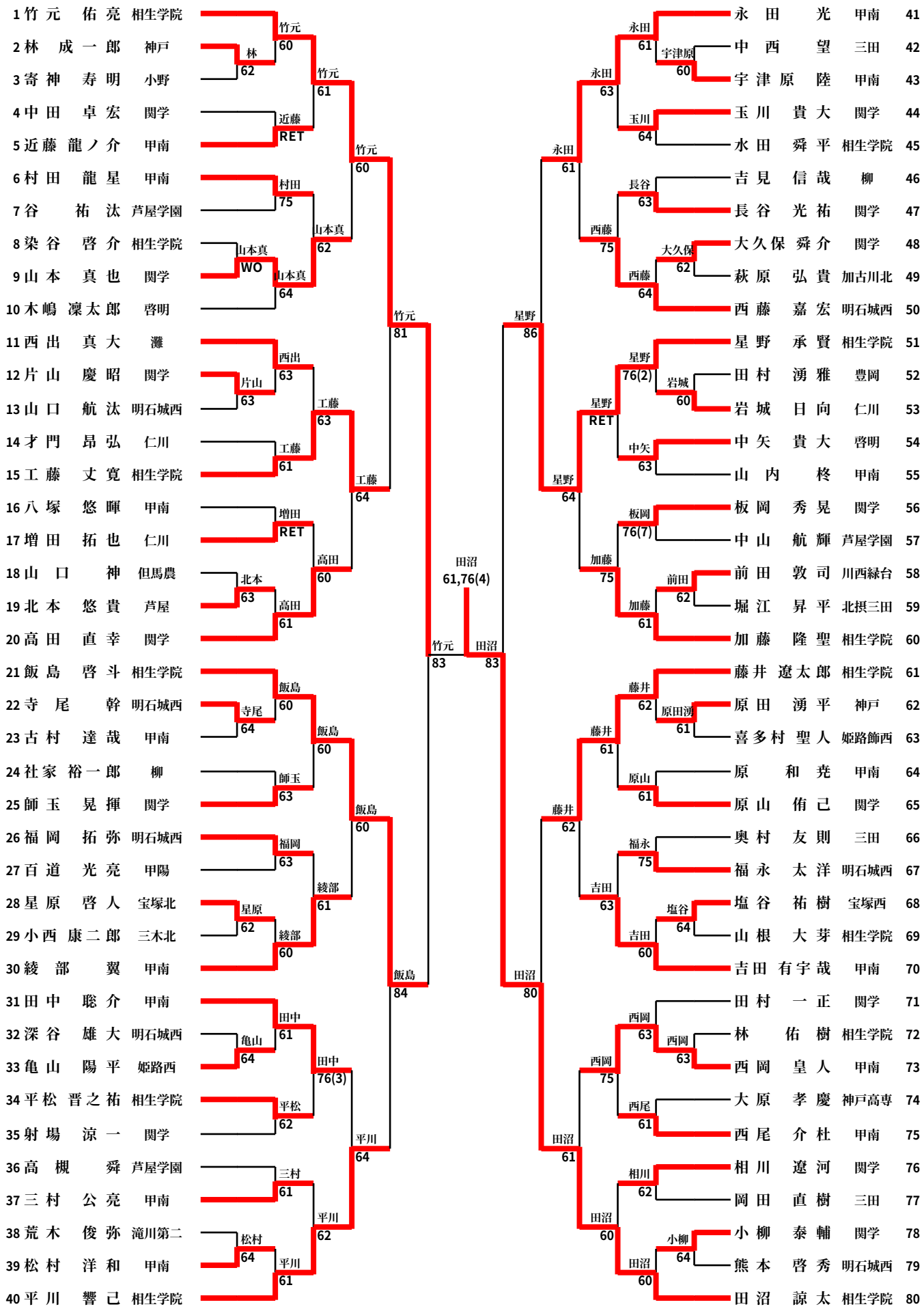
第58回兵庫県高等学校新人テニス大会（男子シングルス本戦）