平成26年5月24日～6月1日
神戸総合運動公園テニスコート
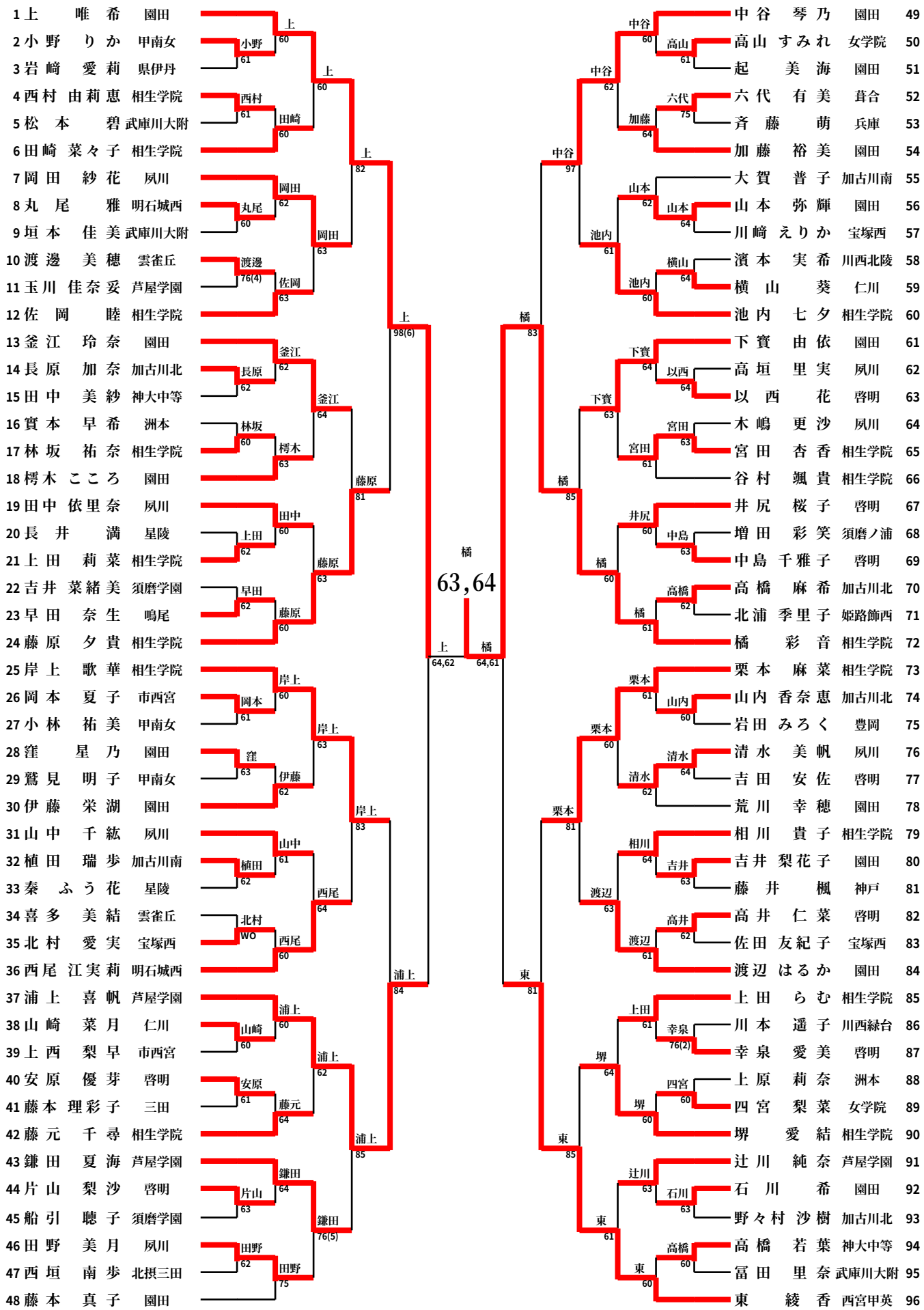
第59回 県下高等学校春季テニス大会（女子シングルス本戦）