平成27年5月24日～5月31日
神戸総合運動公園テニスコート
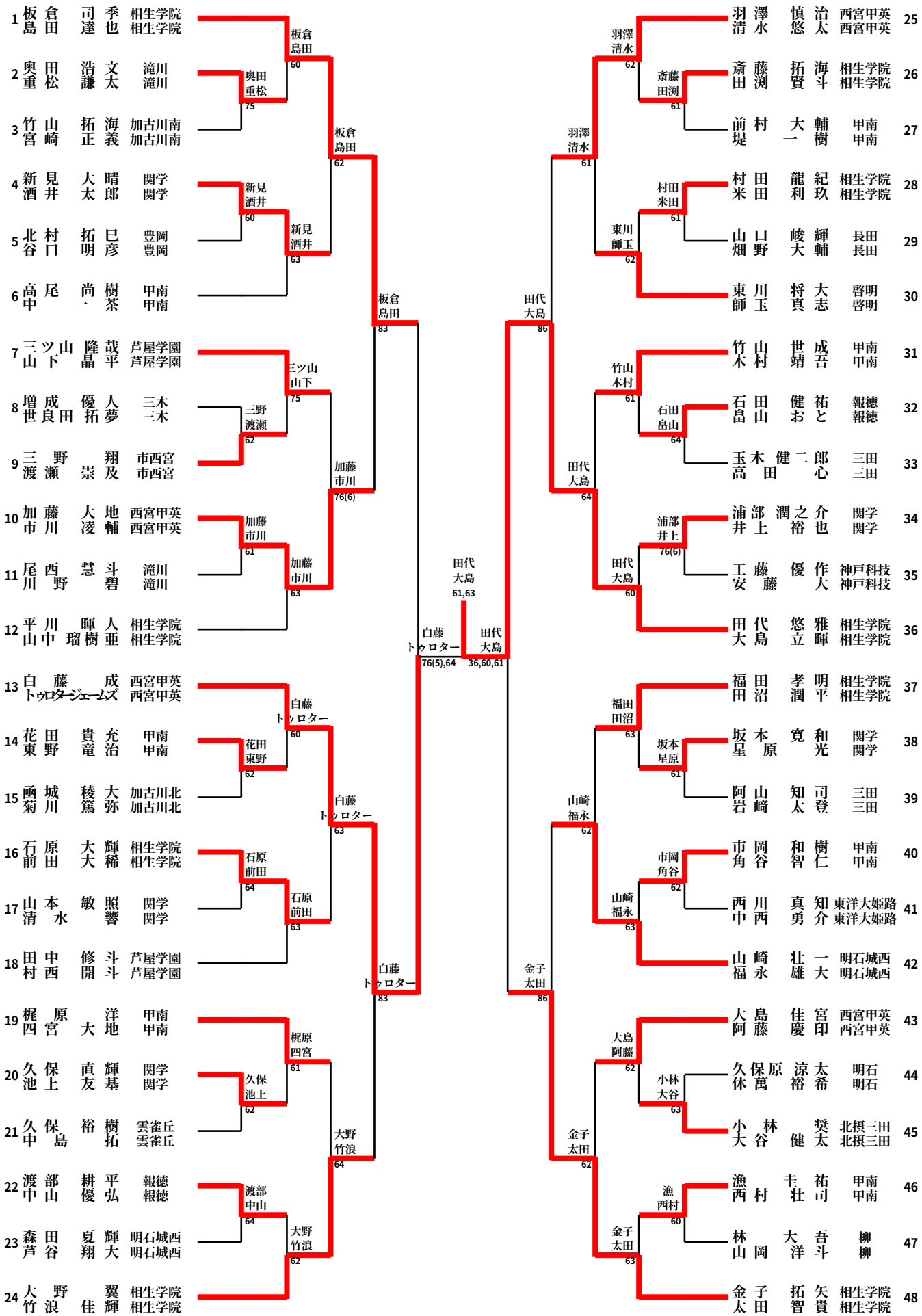
第60回 県下高等学校春季テニス大会（男子ダブルス本戦）