平成27年度　兵庫県高等学校総合体育大会

平成27年5月24日～5月31日
神戸総合運動公園テニスコート
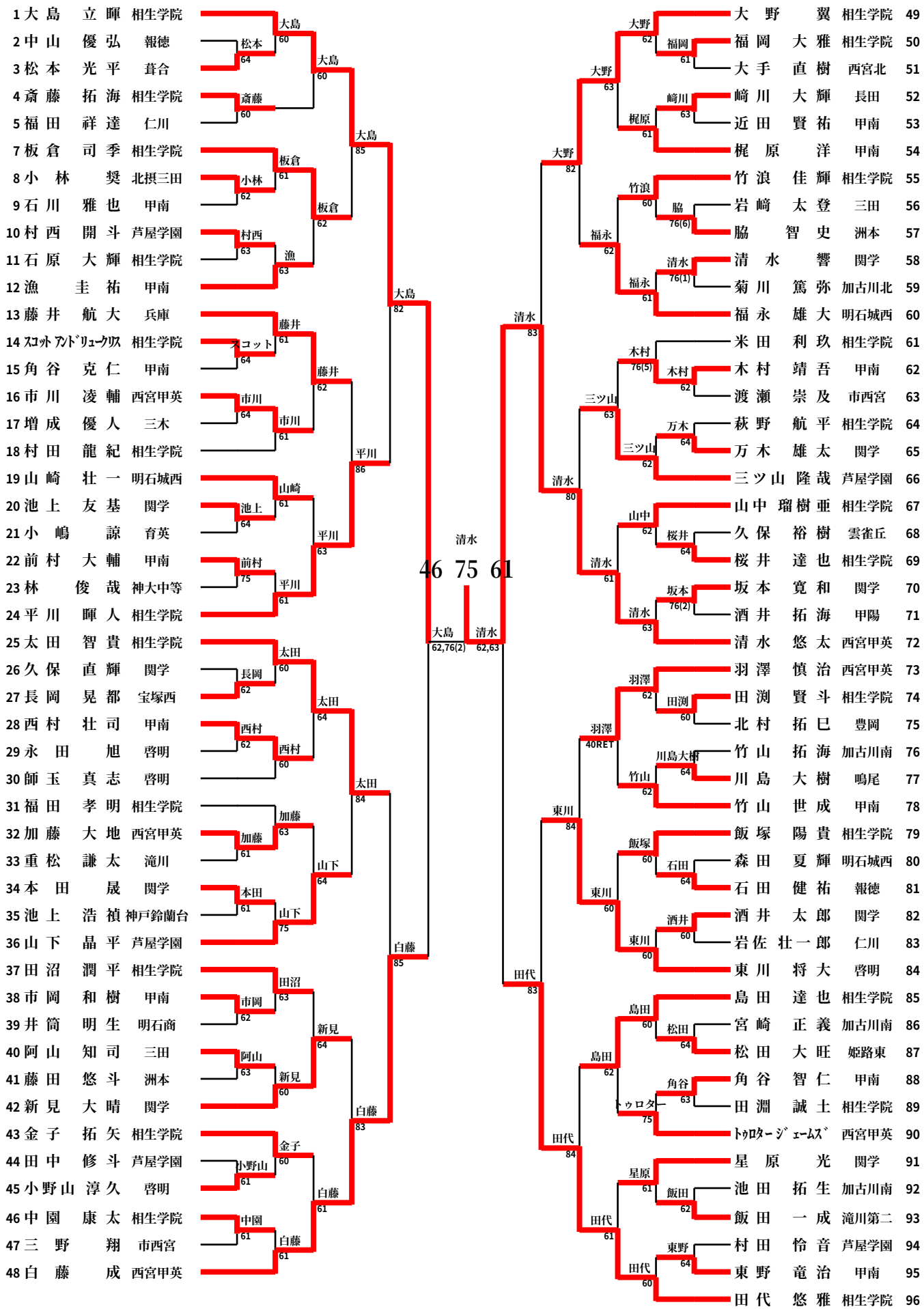
第60回　県下高等学校春季テニス大会（男子シングルス本戦）