平成28年度　兵庫県高等学校総合体育大会

平成28年5月　日～6月　日
神戸総合運動公園テニスコート
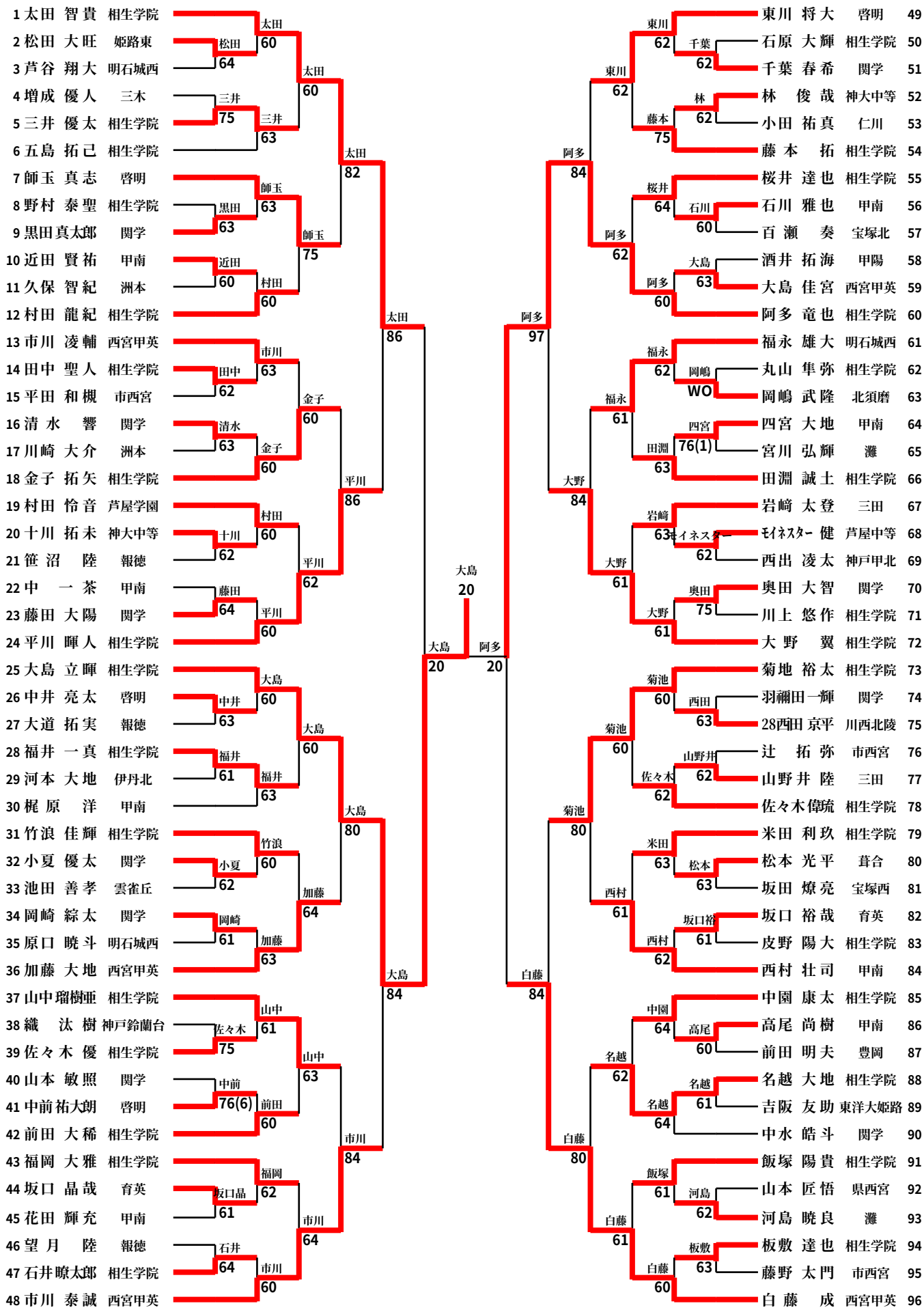
第61回　県下高等学校春季テニス大会（男子シングルス本戦）