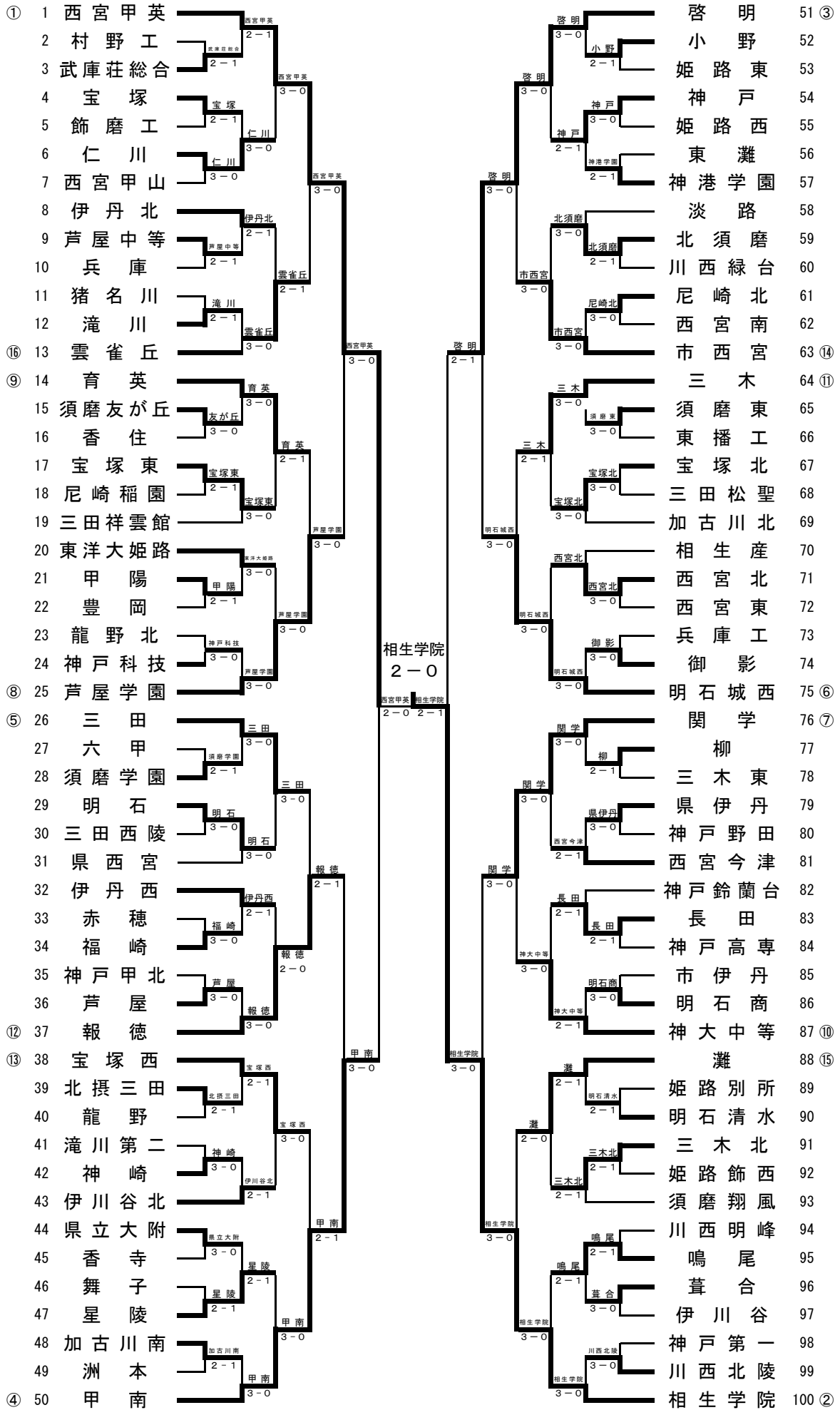平成28年度兵庫県高等学校春季テニス大会　男子団体戦