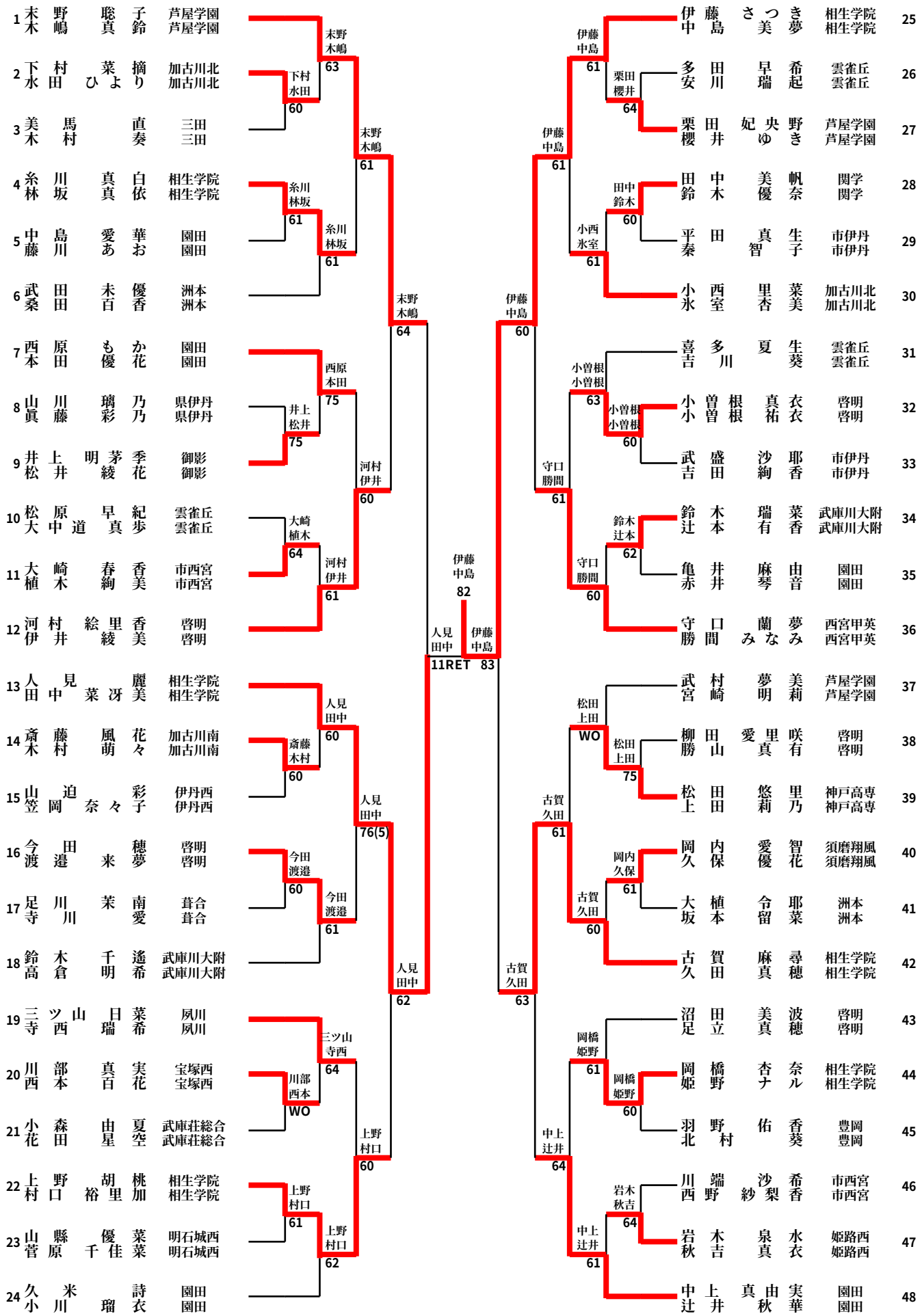第６２回兵庫県高等学校新人テニス大会（女子ダブルス本戦）