平成29年度　兵庫県高等学校総合体育大会

平成29年5月27日～6月4日
神戸総合運動公園テニスコート
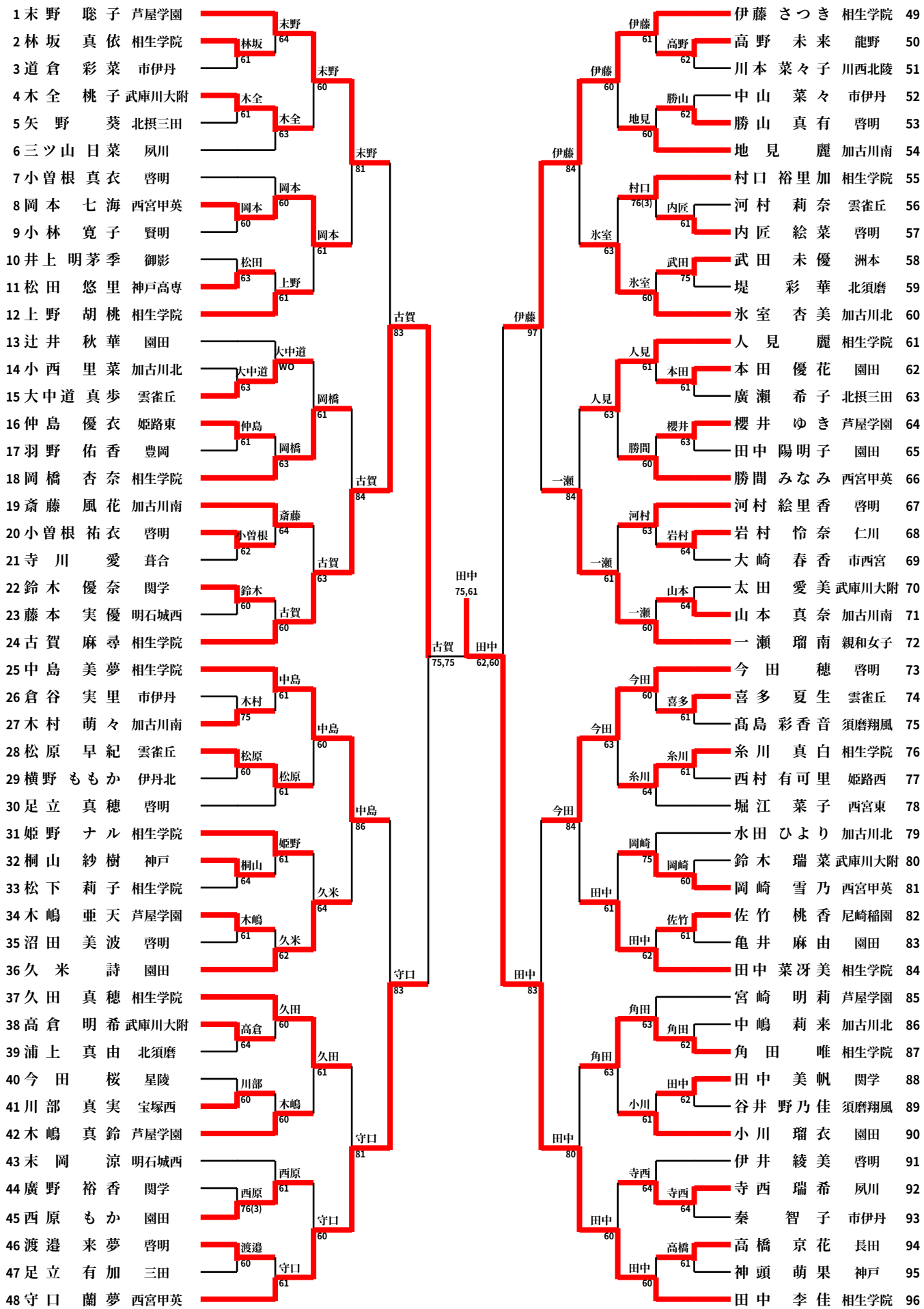
第62回 県下高等学校春季テニス大会（女子シングルス本戦）