平成30年度　兵庫県高等学校総合体育大会

平成30年5月26日～6月3日
神戸総合運動公園テニスコート
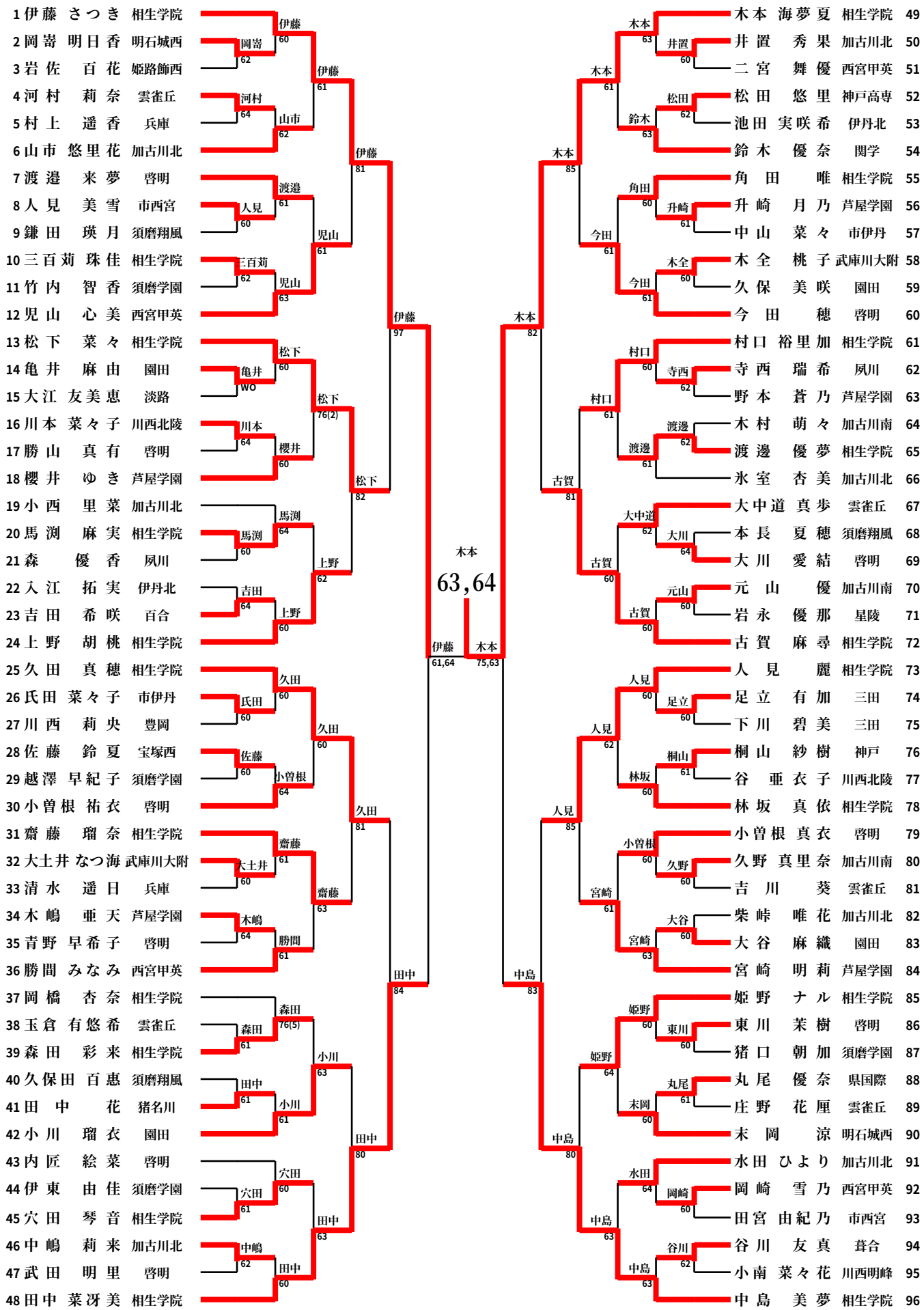
第63回 県下高等学校春季テニス大会（女子シングルス本戦）