平成30年8月19日～8月21日
赤穂海浜公園テニスコート
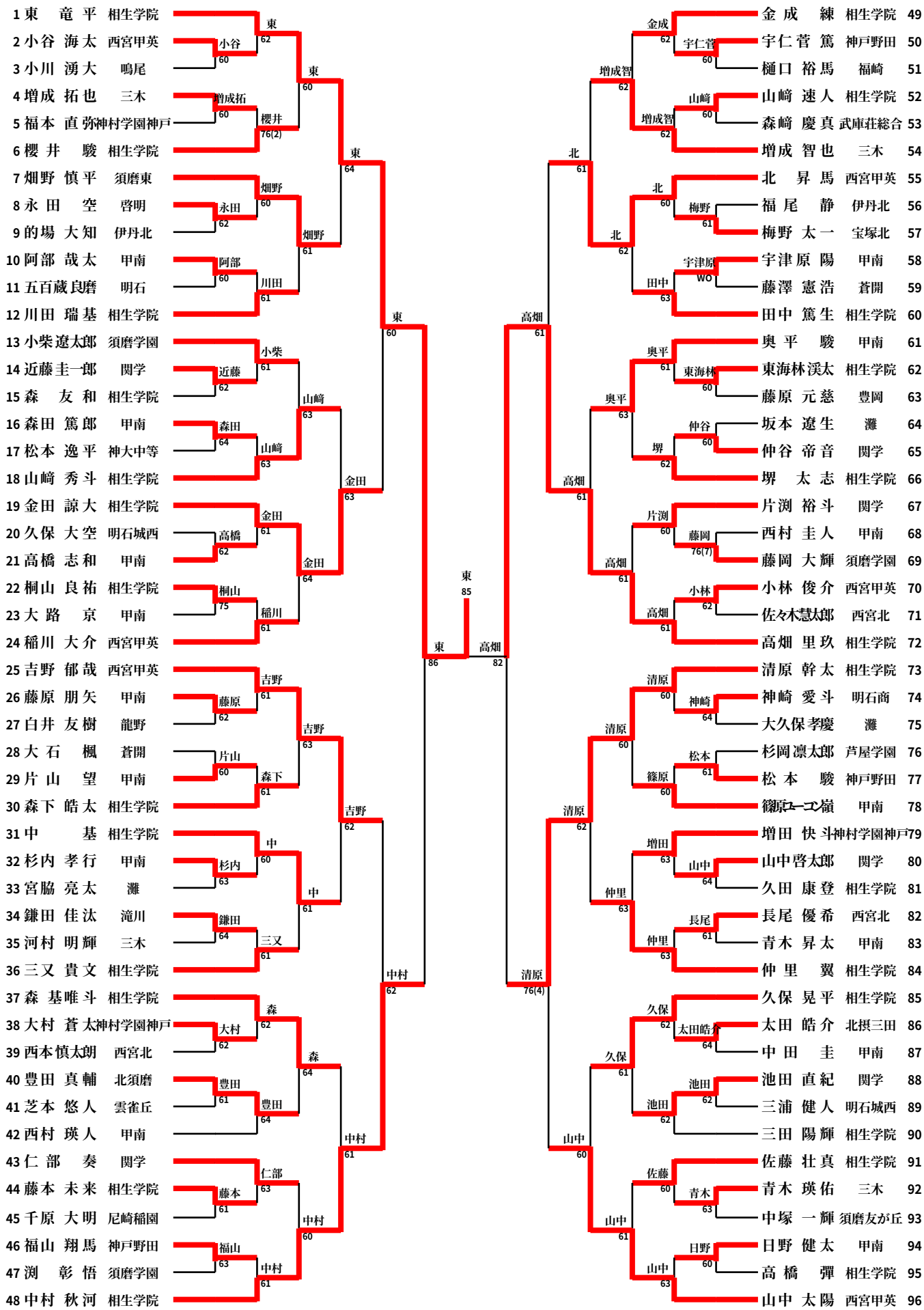
第64回　兵庫県高等学校新人テニス大会（男子シングルス本戦）