平成30年度　近畿高等学校テニス大会

女子ダブルス

平成30年9月15日～16日
しあわせの村テニスコート

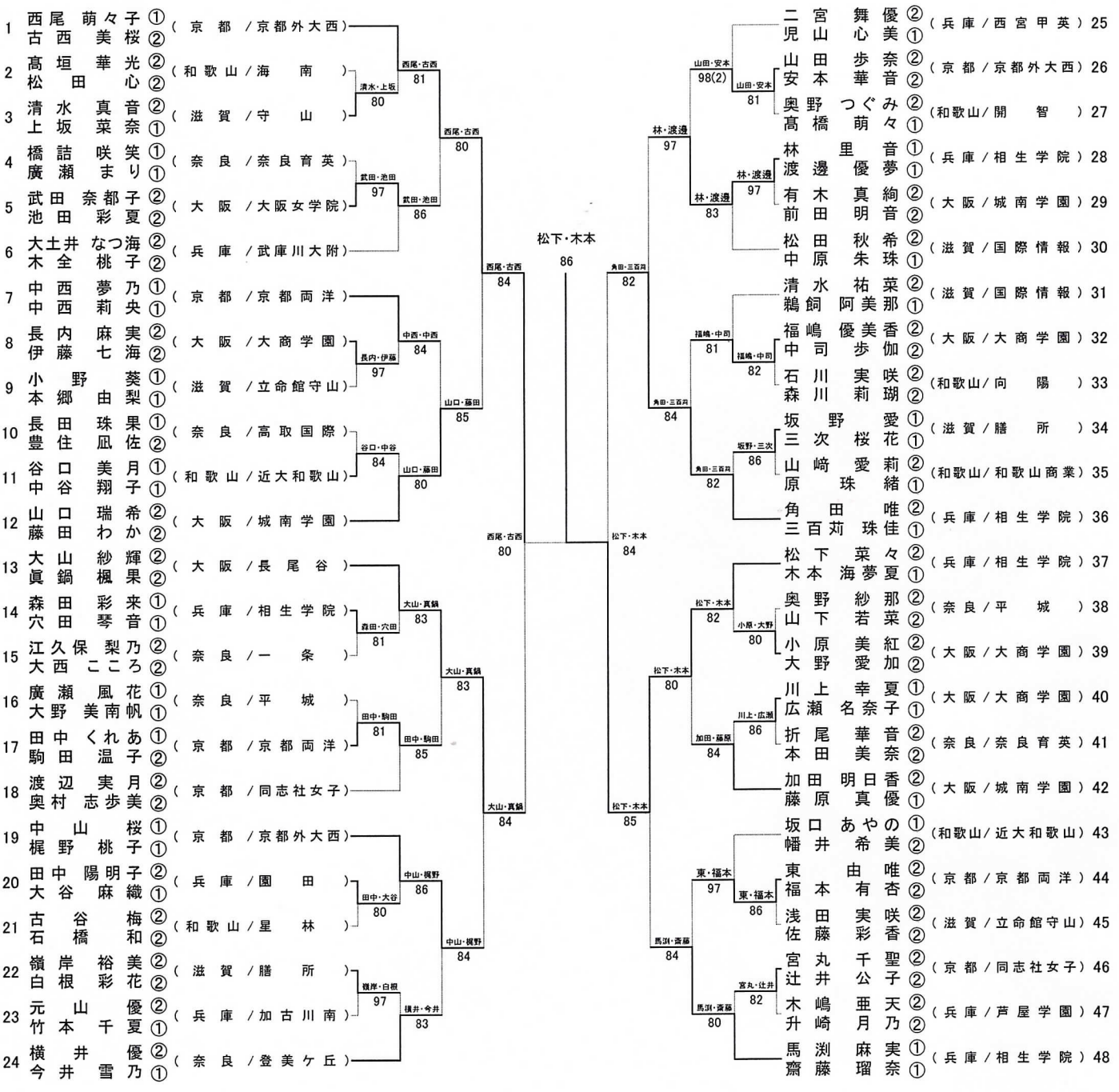

シード順位

1	西尾 萌々子 ① 古西 美桜 ②	（京都／京都外大西）	
2	馬渕 麻実 ① 齋藤 瑠奈 ①	（兵庫／相生学院）	
3	二宮 舞優 ② 児山 心美 ①	（兵庫／西宮甲英）	
4	横井 優 ② 今井 雪乃 ①	（奈良／登美ケ丘）	
5	角田 唯 ② 三百苅 珠佳 ①	（兵庫／相生学院）	
6	山口 瑞希 ② 藤田 わか ②	（大阪／城南学園）	
7	松下 菜々 ② 木本 海夢夏 ①	（兵庫／相生学院）	
8	大山 紗輝 ② 眞鍋 楓果 ②	（大阪／長尾谷）	

※大会会場の住所・電話番号の案内
しあわせの村テニスコート
〒651-1106 神戸市北区しあわせの村1番1号
078-743-8000