令和元年度　兵庫県高等学校総合体育大会

令和元年5月25日～6月2日
神戸総合運動公園テニスコート
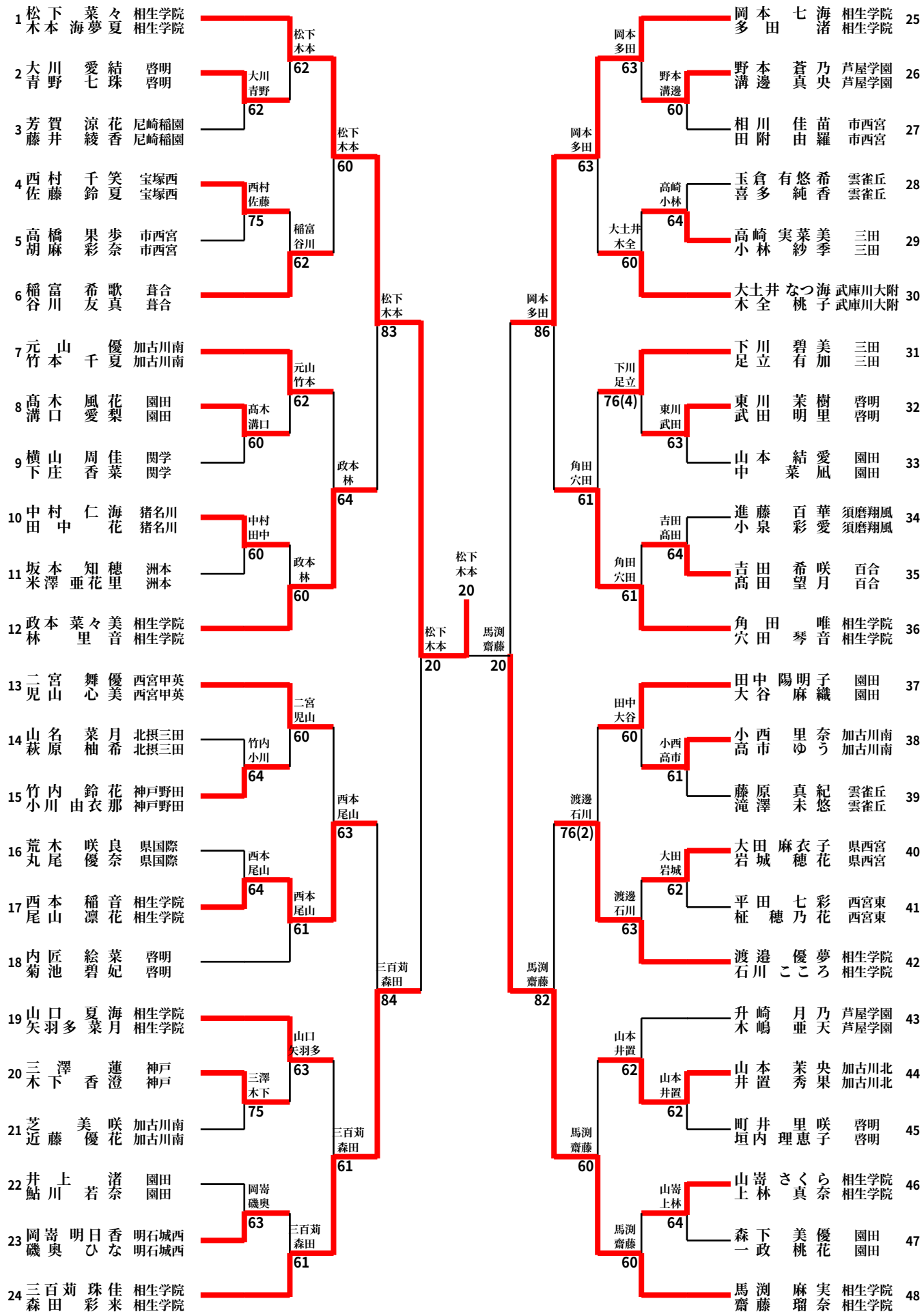
第64回 県下高等学校春季テニス大会（女子ダブルス本戦）