令和元年8月19～8月21日
赤穂海浜公園テニスコート
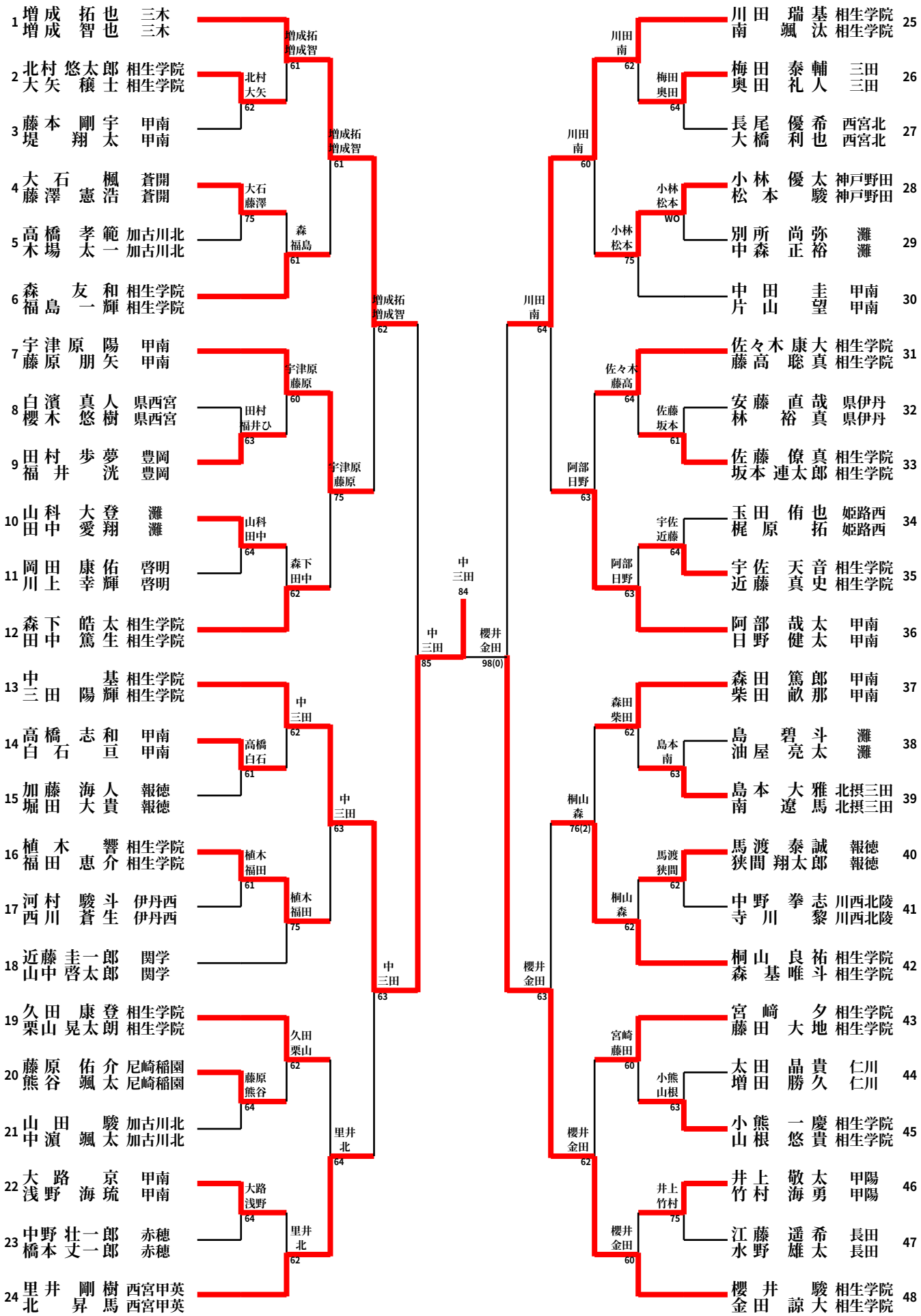
# 第65回　兵庫県高等学校新人テニス大会（男子ダブルス本戦）