2020年8月19～8月21日
赤穂海浜公園テニスコート
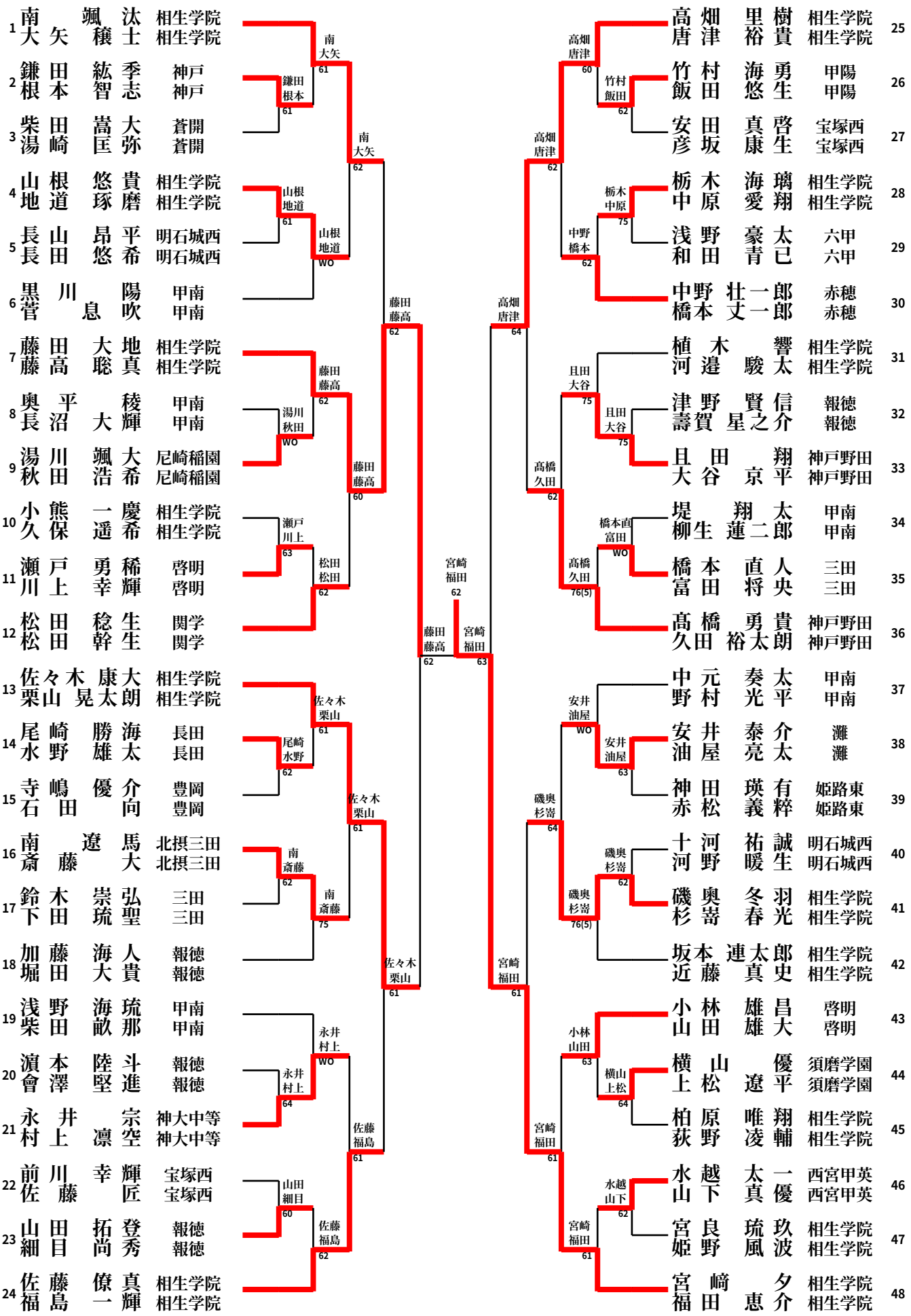
第66回　兵庫県高等学校新人テニス大会（男子ダブルス本戦）