令和4年5月3日～6月5日
神戸総合運動公園テニスコート

第66回　県下高等学校春季テニス大会（女子ダブルス本戦）
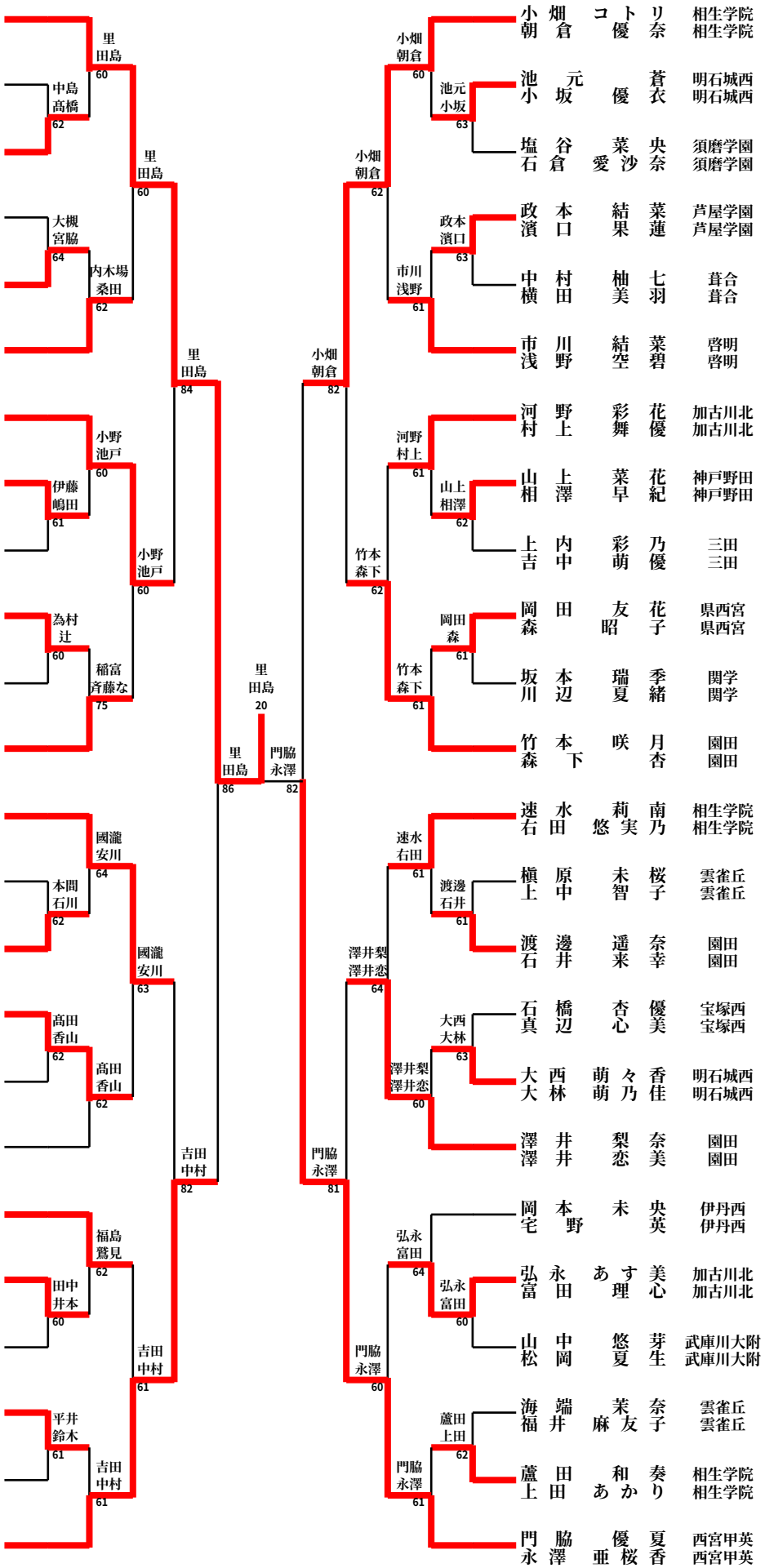
1	里　菜央	田島　楓	相生学院 / 相生学院
2	城尾　日和	高垣　美里	須磨学園 / 須磨学園
3	中島　伊吹	高橋　美貴	神戸野田 / 神戸野田
4	橘　彩桜	黒坂　真衣	明石城西 / 明石城西
5	大槻　花音	宮脇　はな	市伊丹 / 市伊丹
6	内木場　朱里	桑田　柚葉	加古川北 / 加古川北
7	小野カトリーヌ瑞侑	池戸　悠希子	相生学院 / 相生学院
8	伊藤　千晴	嶋田　奈央	園田 / 園田
9	横山　叶羽	山崎　爽楽	伊丹西 / 伊丹西
10	為村　陽奈多	辻　結妃	須磨翔風 / 須磨翔風
11	濱端　彩乃	井上　真心	洲本 / 洲本
12	稲富　奏樂	斉藤　なずな	葺合 / 葺合
13	國瀧　桜希	安川　美緒菜	雲雀丘 / 雲雀丘
14	藤田　真愛	川岸　百香	西宮甲英 / 西宮甲英
15	本間　遥	石川　颯姫	相生学院 / 相生学院
16	髙田　瑞季	香山　七海	啓明 / 啓明
17	石毛　結衣	小林　楓	西宮今津 / 西宮今津
18	森口　ヒカル	榎本　輝莉	宝塚西 / 宝塚西
19	福島　菜未	鷲見　真菜	相生学院 / 相生学院
20	田中　麻友	井本　野希	神戸 / 神戸
21	島田　優加	中西　南奈瀬	伊丹北 / 伊丹北
22	平井　美空	鈴木　晴瑠	加古川北 / 加古川北
23	藤村　萌香	松持　知花	市西宮 / 市西宮
24	吉田　梨真	中村　藍	園田 / 園田
25	小畑　コトリ	朝倉　優奈	相生学院 / 相生学院
26	池元　蒼	小坂　優衣	明石城西 / 明石城西
27	塩谷　菜央	石倉　愛沙奈	須磨学園 / 須磨学園
28	政本　結菜	濱口　果蓮	芦屋学園 / 芦屋学園
29	中村　柚七	横田　美羽	葺合 / 葺合
30	市川　結菜	浅野　空碧	啓明 / 啓明
31	河野　彩花	村上　舞優	加古川北 / 加古川北
32	山上　菜花	相澤　早紀	神戸野田 / 神戸野田
33	上内　彩乃	吉中　萌優	三田 / 三田
34	岡田　友花	森　昭子	県西宮 / 県西宮
35	坂本　瑞季	川辺　夏緒	関学 / 関学
36	竹本　咲月	森下　杏	園田 / 園田
37	速水　莉南	右田　悠実乃	相生学院 / 相生学院
38	槇原　未桜	上中　智子	雲雀丘 / 雲雀丘
39	渡邊　遥奈	石井　来幸	園田 / 園田
40	石橋　杏優	真辺　心美	宝塚西 / 宝塚西
41	大西　萌々香	大林　萌乃佳	明石城西 / 明石城西
42	澤井　梨奈	澤井　恋美	園田 / 園田
43	岡本　未央	宅野　英	伊丹西 / 伊丹西
44	弘永　あす美	富田　理心	加古川北 / 加古川北
45	山中　悠芽	松岡　夏生	武庫川大附 / 武庫川大附
46	海端　茉奈	福井　麻友子	雲雀丘 / 雲雀丘
47	蘆田　和奏	上田　あかり	相生学院 / 相生学院
48	門脇　優夏	永澤　亜桜香	西宮甲英 / 西宮甲英