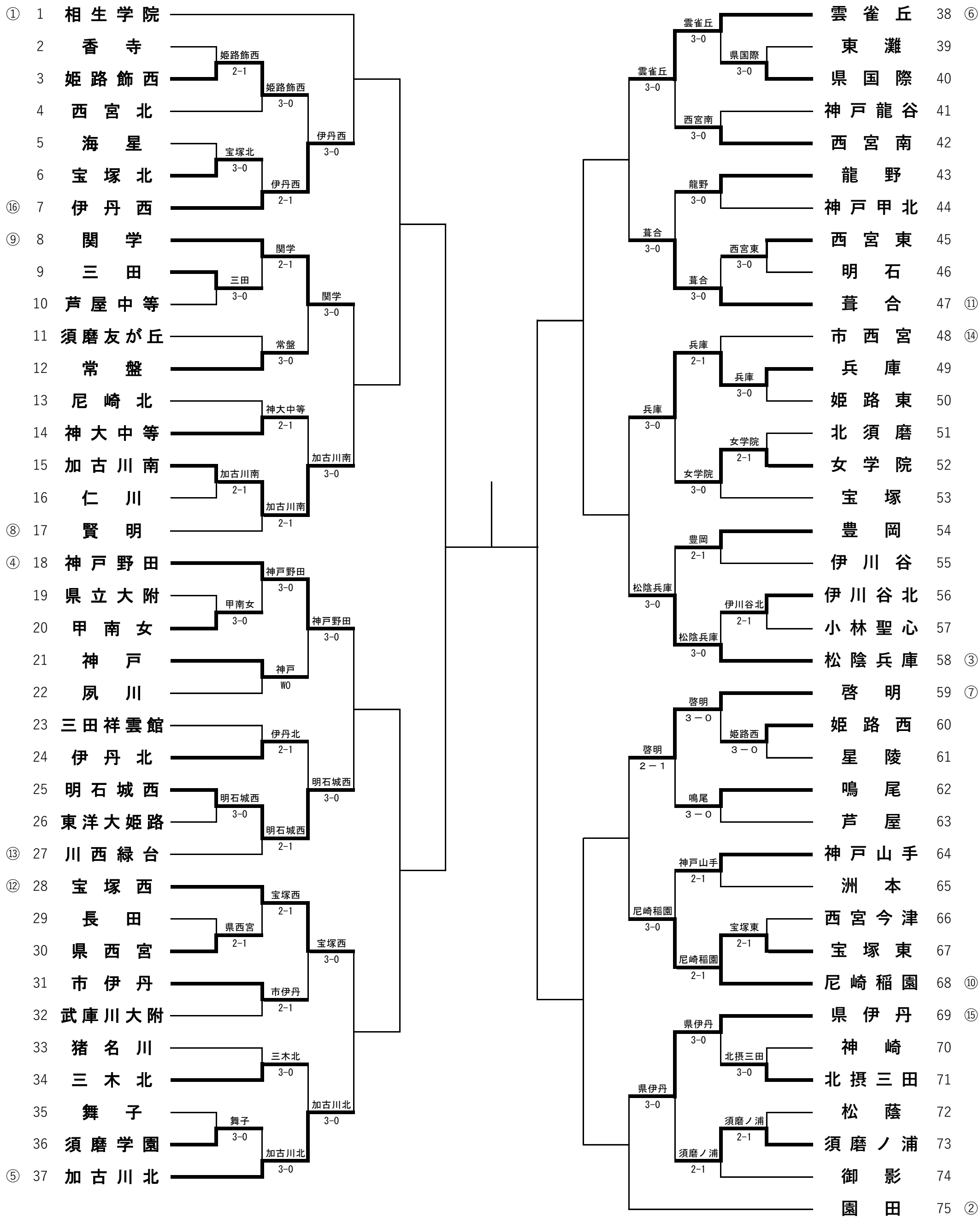令和6年度 兵庫県高等学校総合体育大会テニス競技　女子団体戦