2024年8月10日～8月12日
赤穂海浜公園テニスコート
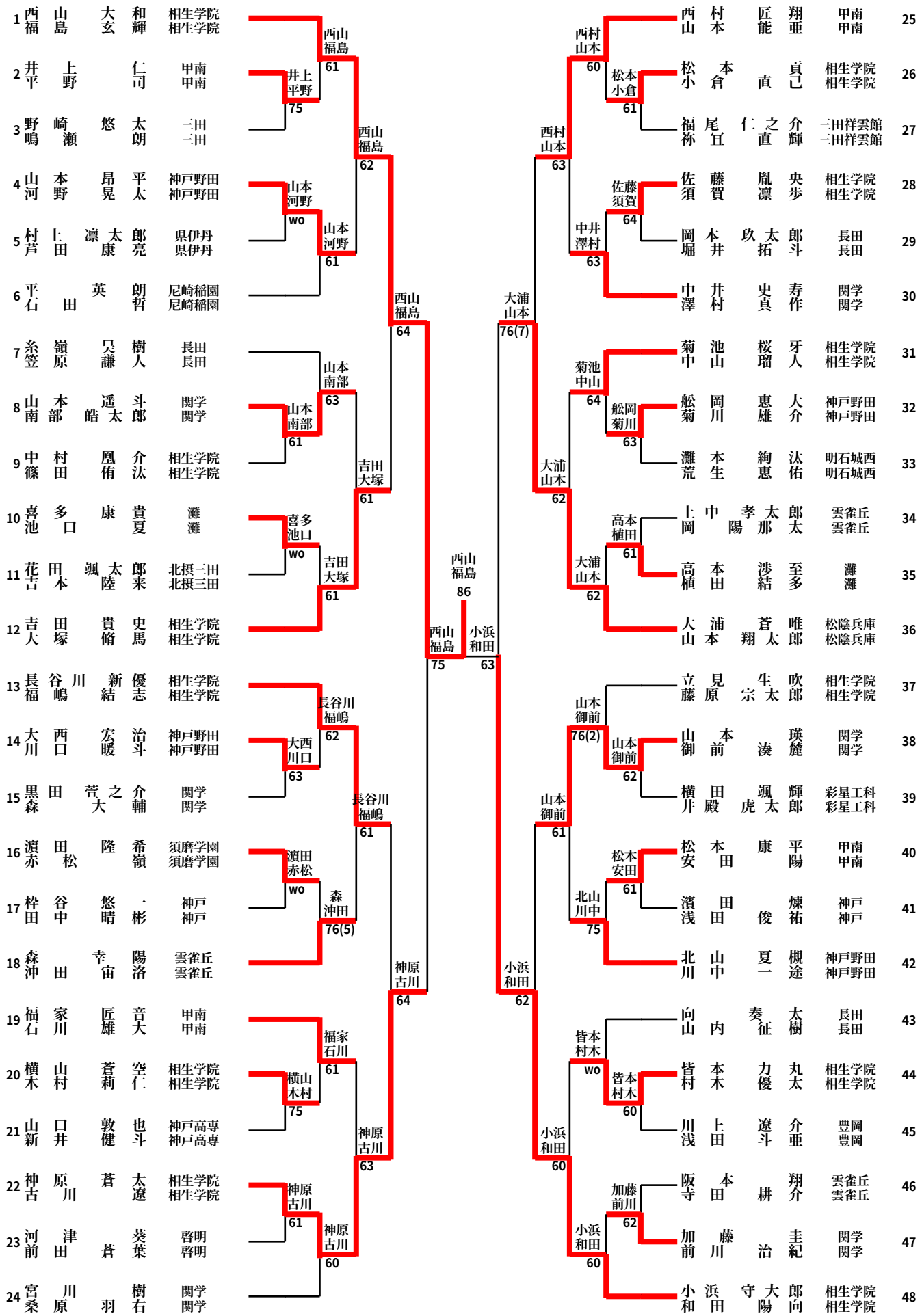
第70回　兵庫県高等学校新人テニス大会（男子ダブルス本戦）