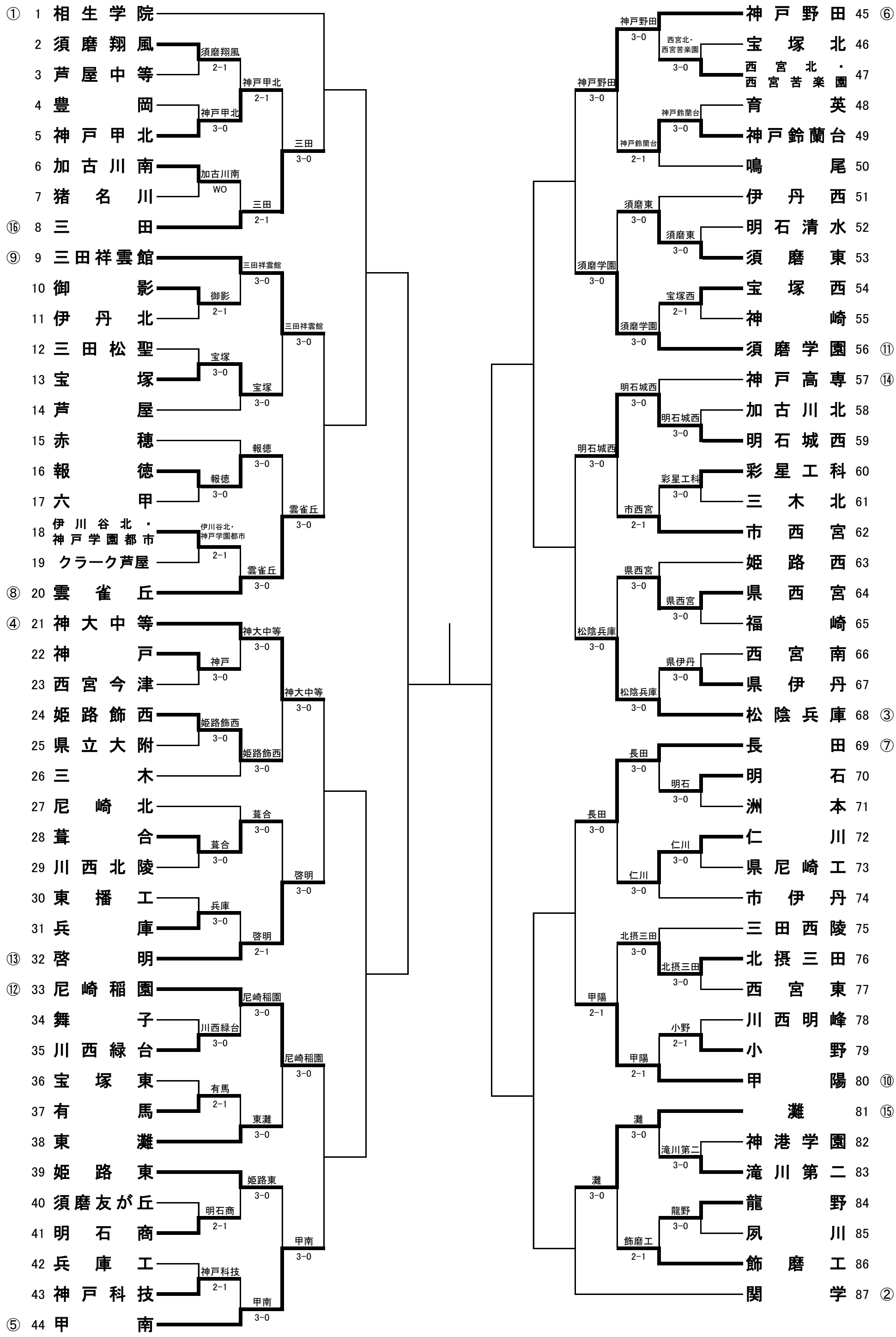令和7年度 兵庫県高等学校総合体育大会テニス競技　男子団体戦