2025年度兵庫県高等学校対抗テニス新人大会　女子団体戦

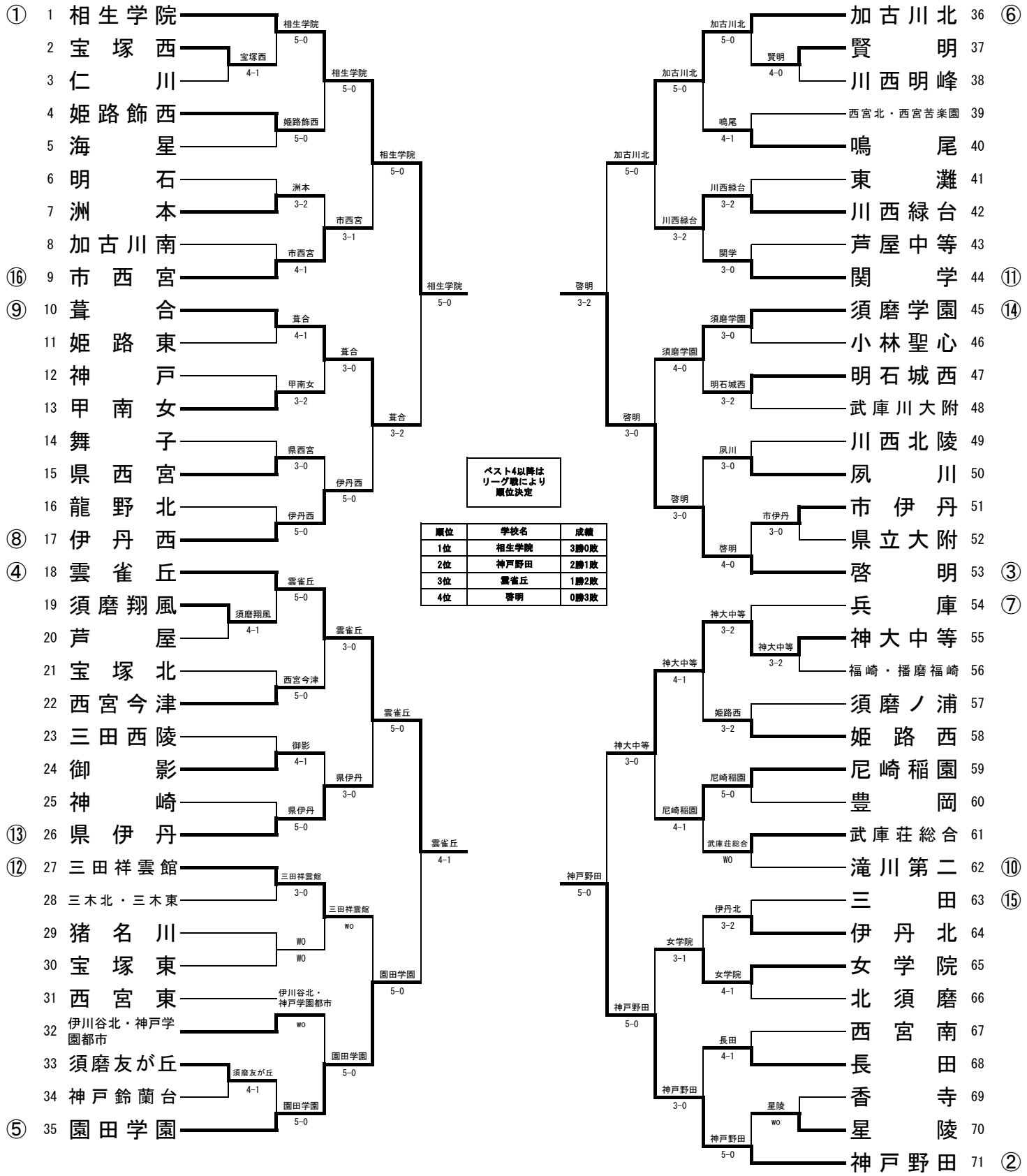

ベスト4以降は
リーグ戦により
順位決定

順位	学校名	成績
1位	相生学院	3勝0敗
2位	神戸野田	2勝1敗
3位	雲雀丘	1勝2敗
4位	啓明	0勝3敗