平成２２年８月１９日～８月２１日
赤穂海浜公園テニスコート他
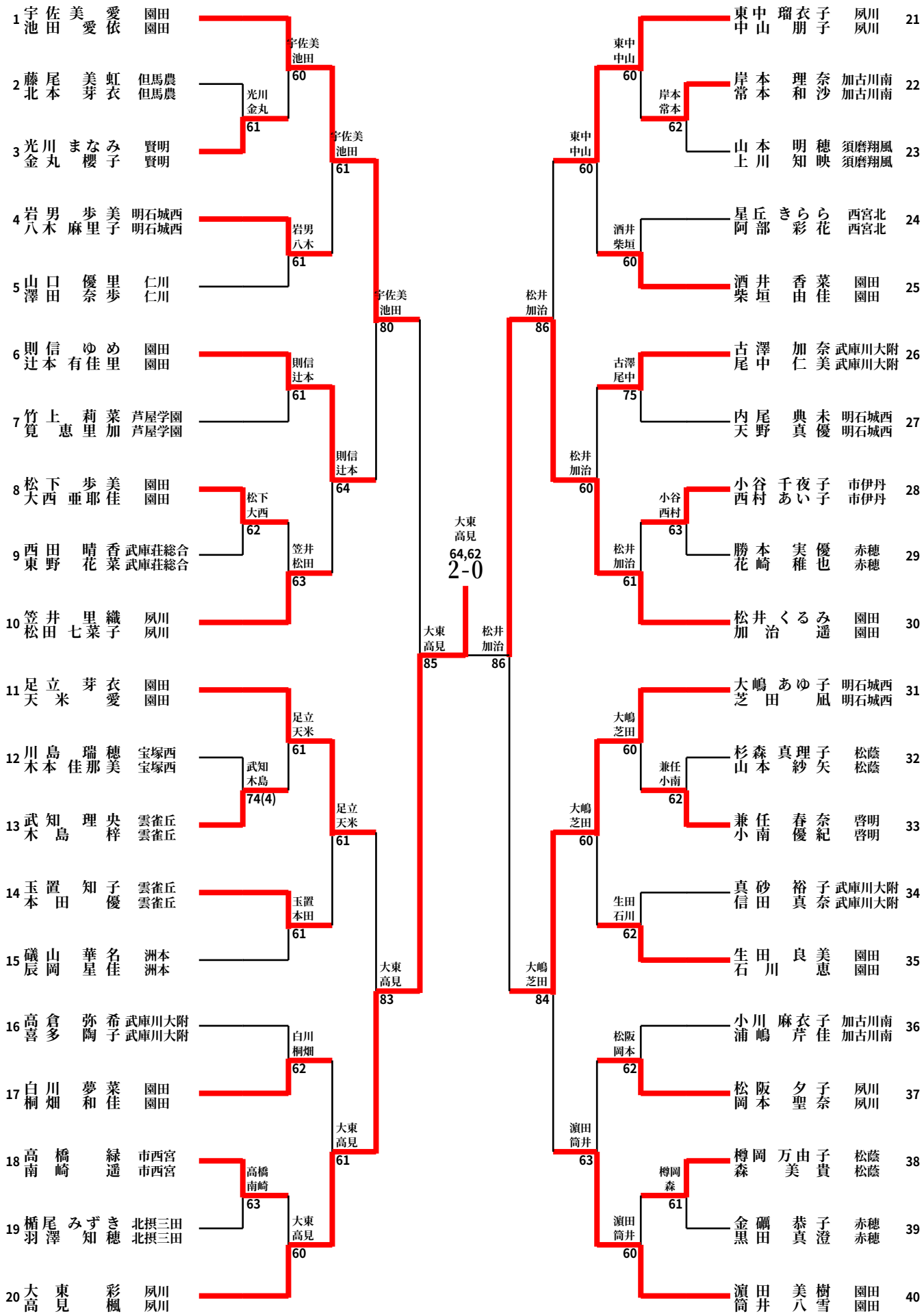
第56回兵庫県高等学校新人テニス大会（女子ダブルス本戦）