平成２１年度　兵庫県高等学校総合体育大会

平成２１年６月５日～６月７日
神戸総合運動公園テニスコート
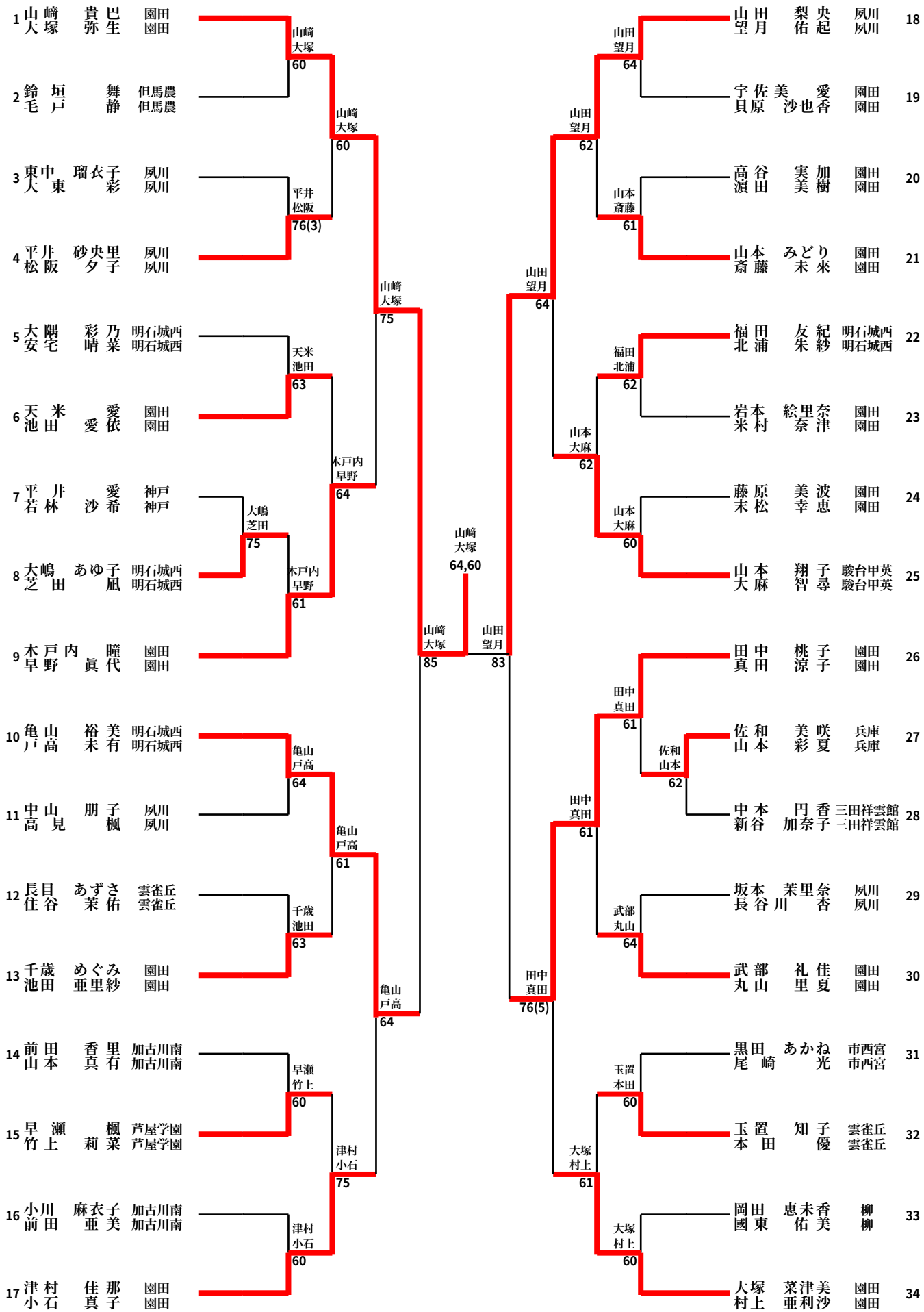
第54回 県下高等学校春季テニス大会（女子ダブルス本戦）