平成２２年５月３０日～６月６日
神戸総合運動公園テニスコート
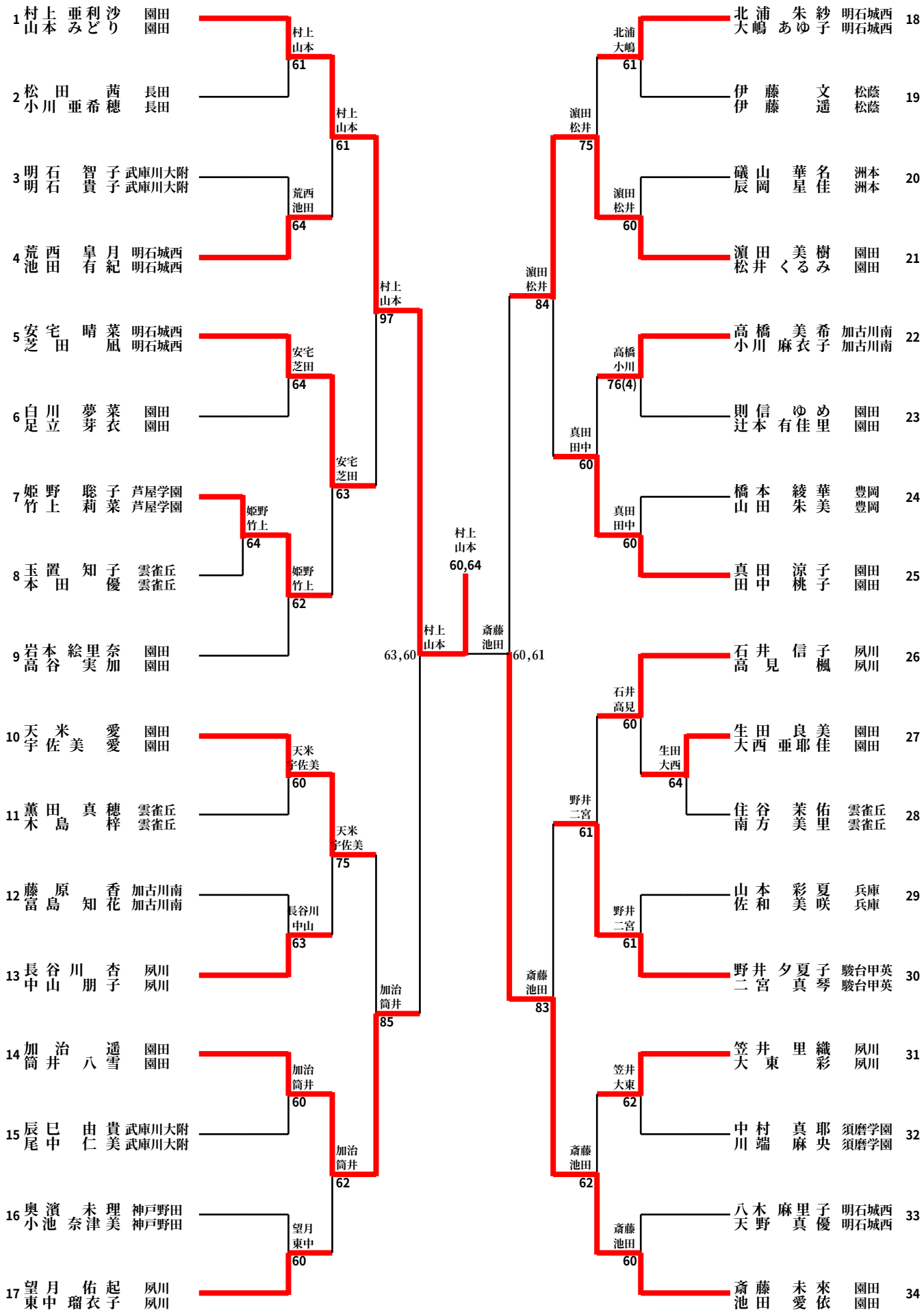
第55回 県下高等学校春季テニス大会（女子ダブルス本戦）