平成２２年度　兵庫県高等学校総合体育大会

平成２２年５月３０日～６月６日
神戸総合運動公園テニスコート
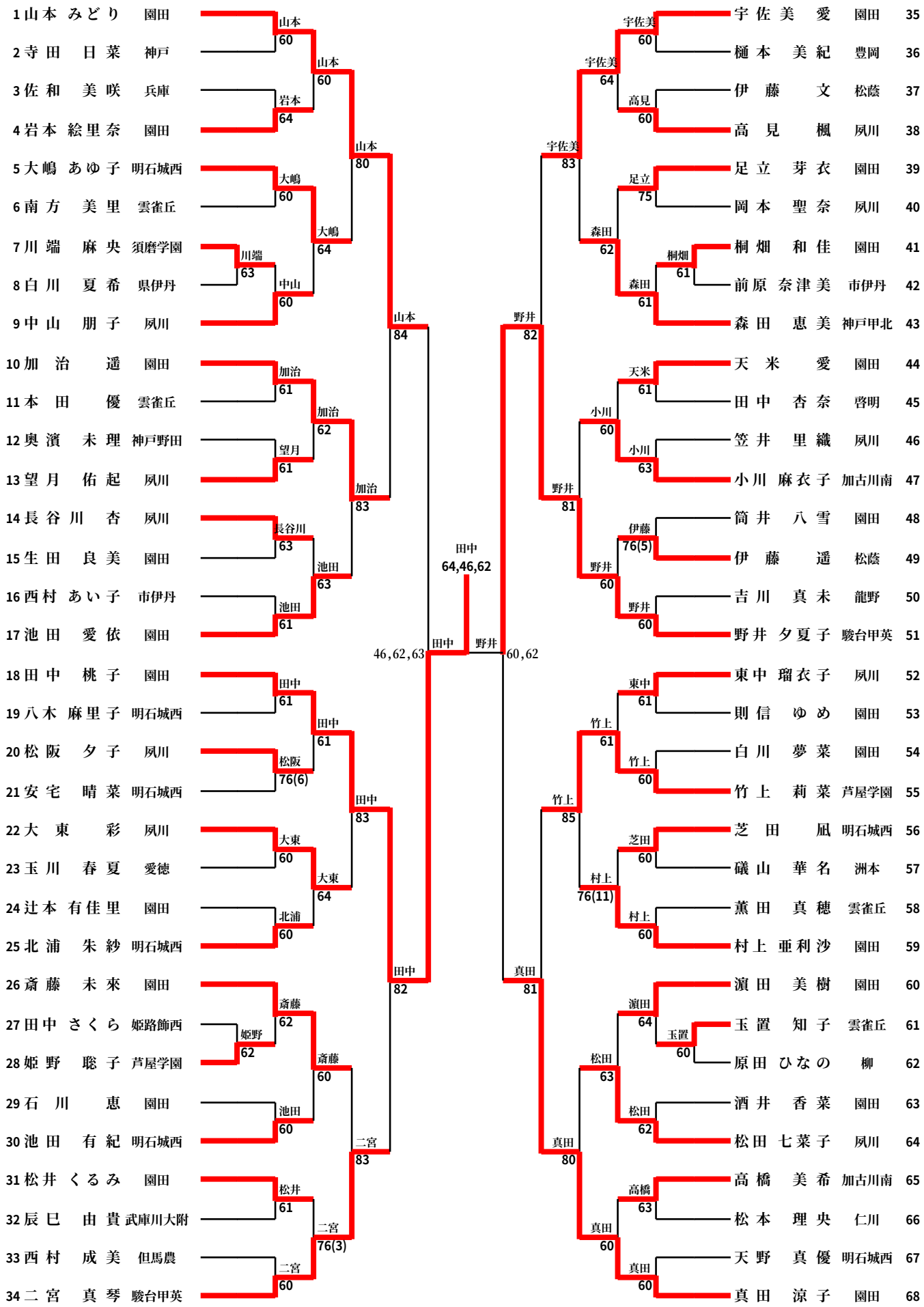
# 第55回 県下高等学校春季テニス大会（女子シングルス本戦）