平成２３年５月２９日～６月５日
神戸総合運動公園テニスコート
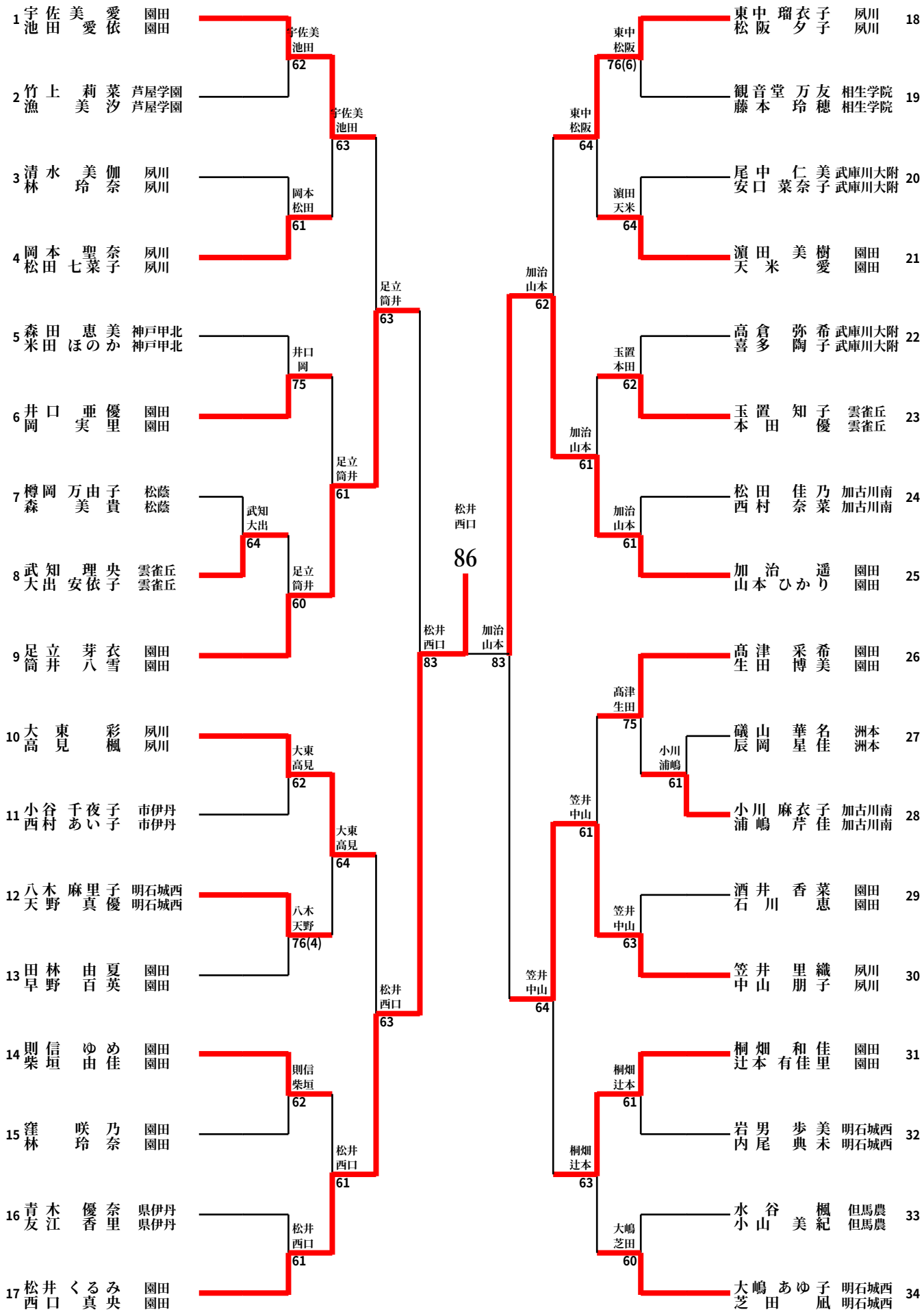
第56回 県下高等学校春季テニス大会（女子ダブルス本戦）