平成２３年８月１９日～８月２１日
赤穂海浜公園テニスコート他
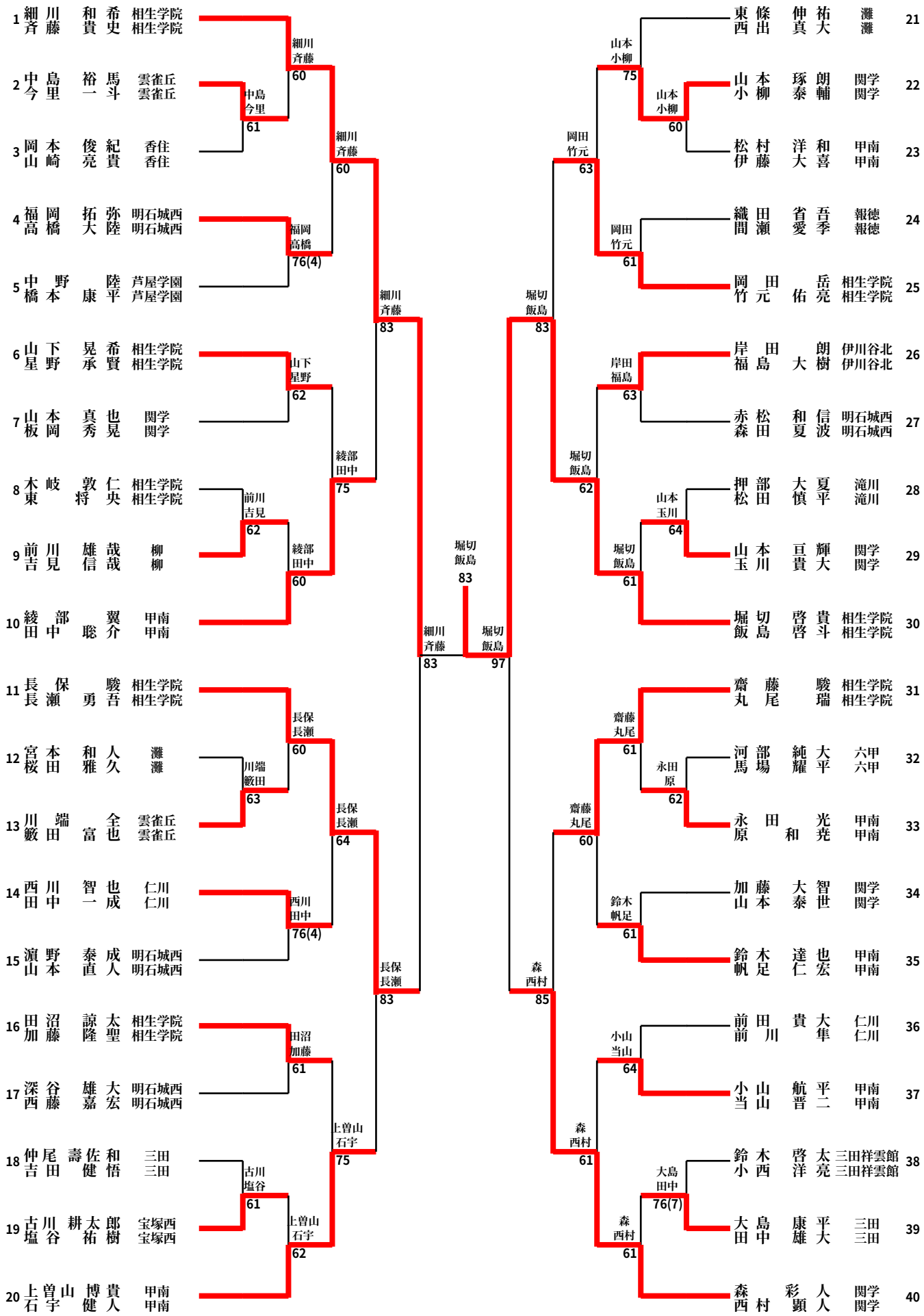
# 第57回兵庫県高等学校新人テニス大会（男子ダブルス本戦）