平成25年5月25日～6月2日
神戸総合運動公園テニスコート
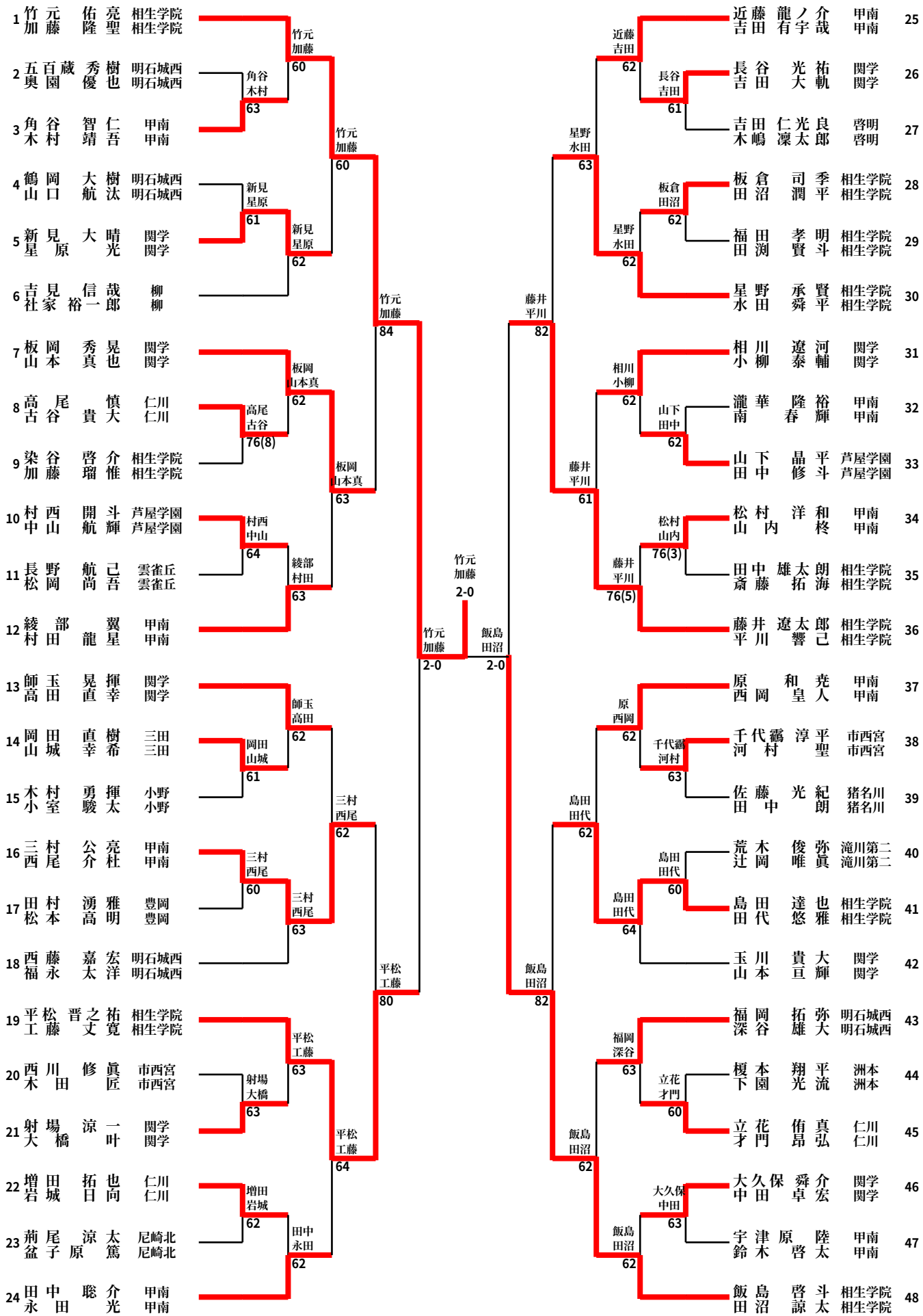
第58回 県下高等学校春季テニス大会（男子ダブルス本戦）